Крюковые погрузчики №1 в РФ
Серии ТИТАН

HYVA CARE CERTIFIED DOCUMENT

Каталог

HYVA LIFT

www.hyva.com

Крюковой погрузчик серии ТИТАН

1 Конструкция

Стандартная поставка комплектного крюкового погрузчика

1.1 Нижняя рама

Нижняя рама состоит из двух продольных направляющих из стали с высоким пределом текучести и усиленных силовых поперечин. На заднем конце системы установлена оси вращения подъемной рамы, состоящая из хромированных стальных осей, опирающихся на бронзовые подшипники. Ось вращения размещена в нижней раме низко на сколько это возможно, что намного ниже опорной оси с задними роликами, на которые опираются направляющие контейнера. Таким образом увеличивается опрокидывающая возможность цилиндров. В передней части системы располагается опорная перемычка для цилиндров, обеспечивая прочность и жесткость соединения для основных цилиндров, когда нагрузки при опрокидывании передаётся на шасси автомобиля через нижнюю раму. При разгрузке автоматически блокируется подъёмная рама относительно нижней рамы зажимом, расположенным с внутренней стороны направляющих нижней рамы.

1.2 Подъемная рама

Функция опрокидывания позволяет системе выгружать контейнеры через задние двери. Оси подъёмной рамы задней системы нижней рамы и поддерживающие задние ролики изготовлены из стали или высококачественного чугуна. К передней части подъемной рамы приварена запорная пластина, захватываемая подпружиненным запорным пальцем, выступающим из основной рамы, во время опрокидывания, когда подъемная и основная рама зафиксированы друг относительно друга.

1.3 Основная рама

Основная рама включает в себя выдвижную консоль с крюковой мачтой и облегчает процесс разгрузки. Эта рама поворачивается относительно оси, установленной на бронзовые подшипники, расположенные в передней части подъемной рамы. В процессе разгрузки ось, поворачиваясь, фиксирует подъемную раму относительно нижней рамы. Гидроцилиндр двойного действия, установленный в выдвижной консоли, обеспечивает линейное перемещение консоли. Главные цилиндры шарнирно соединены с основной рамой.

1.4 Выдвижная консоль

Выдвижная консоль позволяет перевозить контейнеры различной длины. Скольжение обеспечивается не требующим обслуживания и смазки утилизируемым полиамидным пластиком, содержащим в себе масло. Чтобы обеспечить операцию по разгрузке, запорный фиксатор, который соединяет основную и подъёмную рамы, во время опрокидывания должен быть расцеплен. Вдвигаясь в основной раме, в конце хода выдвижная консоль достигает запорного пальца и открывает его. При движении вперед пружина выталкивает запорный фиксатор обратно на свое место.

1.5 Крюковая мачта

Стандартная высота крюка 1570 мм. По запросу может быть обеспечена другая высота крюка. Необходимо принять к сведению, что меньшая высота крюка снижает грузоподъемность крюкового погрузчика. По запросу могут быть установлены крюки с регулировкой высоты: механический двухпозиционный или гидравлический бесступенчатый.

1.6 Шарнирная консоль

К нижней части крюковой мачты прикреплена выдвижная консоль посредством конструкции подобной локтю, это делает возможным поворот мачты от вертикальной положения на угол 60^0. В результате радиус перемещения крюковой мачты во время погрузки/разгрузки уменьшается. Преимущество в уменьшении угла отклонения контейнера в течении этой фазы, важно для неупакованных товаров и размещения контейнеров на железнодорожной платформе, когда необходимо выдержать ограничение по высоте. Стандартный съёмный крюк на вершине мачты изготовлен из стойкой к износу высокопрочной стали с пределом текучести 700 MPa и отличающийся самоблокирующимся механизмом, использующим смещённый центр тяжести. По запросу доступна пневматическая блокировка захвата крюка.

1.7 Блокировка контейнера

Стандартно крюковой погрузчик будет поставлен с системой захвата ”combi-lock” (с внутренним или внешним захватом). (Кроме крюковых погрузчиков грузоподъёмностью 350 и 400 кН).

1.8 Дробеструйная обработка и покраска

Каждый компонент крюкового погрузчика по отдельности подвергается дробеструйной обработке и тщательной окраске с использованием прочной грунтовки и конечной окраске в чёрный цвет RAL 9005 перед окончательной сборкой, это обеспечивает превосходную защиту от коррозии и продолжительный период эксплуатации.

2 Гидравлическая система

2.1 Особенности

Гидравлическая система состоит из двух основных двустороннего действия цилиндров высокого давления, одного цилиндра выдвижения, блока клапанов и необходимых трубок, шлангов и фитингов. Отдельно поставляемый масленый бак включает воздушный и масленый на возвратной магистрали в бак фильтры.

2.2 Гидравлическая разводка / блок клапанов

Гидравлический трубопровод и шланги проложены внутри нижней рамы крюкового погрузчика. Гидравлический трубопровод соединён с блоком клапанов гидравлическими шлангами. Блок клапанов защищён от внешних воздействий пластиковой крышкой.

2.3 Насос

Насос включён в стандартную поставку. Параметры насоса указаны в спецификации крюкового погрузчика, приложенной к ценам и комплектациям крюковых погрузчиков HYVA серии ТИТАН.

2.4 Фитинги

В большинстве случаев для установки насоса на автомобиль нужен будет КОМ. КОМ не включён в комплект поставки и должен быть подобран теми, кто производит монтаж. Информацию о КОМ спрашивайте у дилера производителя шасси.

2.5 Дополнительные функции

Функция управления дополнительными гидравлическими линиями для дополнительного оборудования может быть интегрирована в основной блок клапанов. При заказе этой функции она должна быть включена в список комплектации крюкового погрузчика.

3 Управление

3.1 Основные органы управления

Крюковой погрузчик оснащён пневматическим управлением, монтируемым в кабине. Управление основными цилиндрами производится по пропорциональной схеме.

3.2 Аварийные органы управления

Основной блок клапанов размещён с левой стороны автомобиля и может управляться при помощи аварийного ручного управления в случае отказа элементов управления, размещённых в кабине.

4 Общее

Крюковые погрузчики изготовлены в соответствии с директивами для машиностроения EG и носят на себе знак CE. Знак CE означает оптимальный уровень безопасности для пользователя. Прочая техническая информация содержится на отдельных листах спецификаций.

5 Опции

С ценами на различные опции можно ознакомиться в соответствующем разделе. Возможно изготовление вариаций по отдельному запросу. За подробностями обратитесь в Инженерный отдел.

При заказе крюкового погрузчика на шасси прицепа, распорки рамы могут быть изготовлены укороченными по запросу. Данные модификации выполняются по отдельному запросу.

Крюковой погрузчик серии ТИТАН

Грузоподъёмность 120 кН (-S) H = 1570 мм CH = 1050 мм

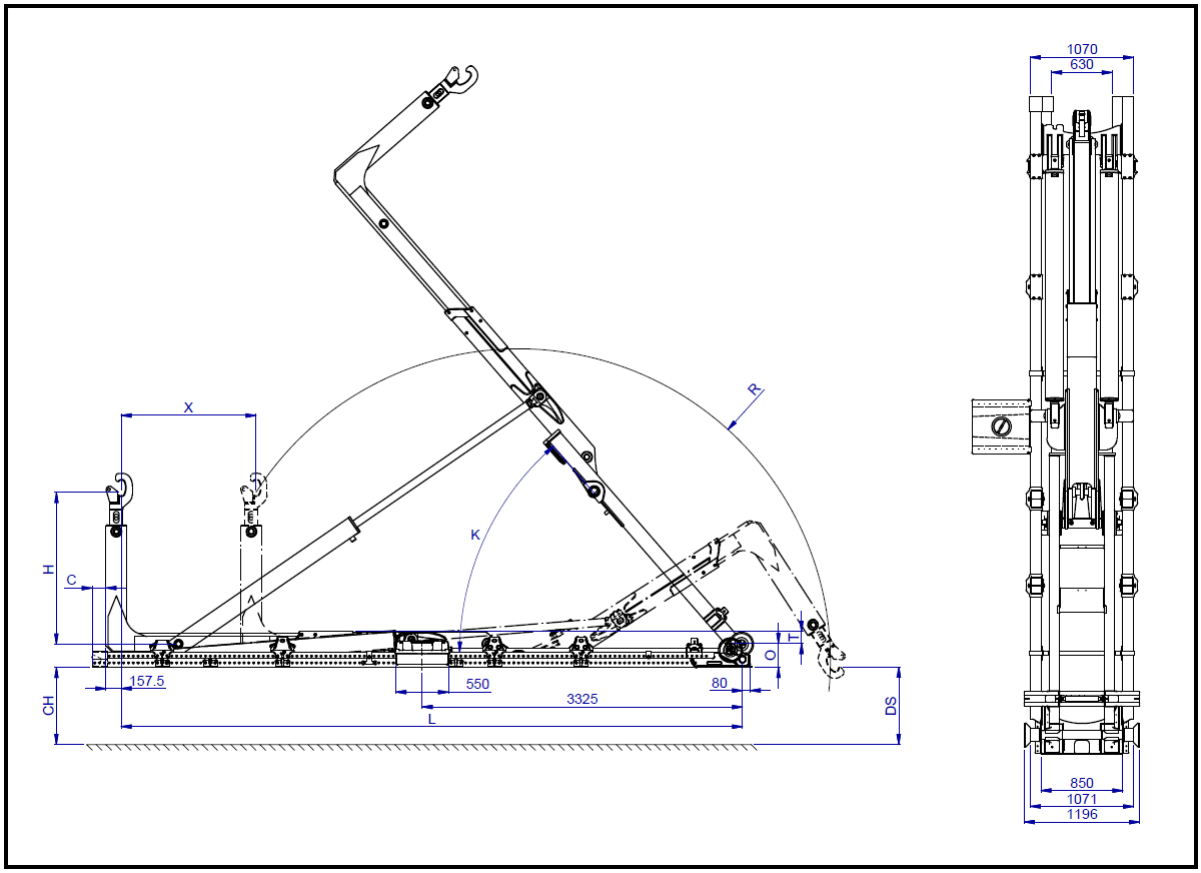

ТИП:	T12-42-S	T12-45-S	T12-47-S	T12-49-S	T12-51-S	T12-53-S
X (мм)	800	900	1000	1000	1000	1200
L (мм)	4200	4500	4700	4900	5050	5300
O (мм)	220	220	220	220	220	220
K	53º	50º	54º	50º	48º	55º
R (мм)	2755	2795	2870	2870	2870	3030
T (мм)	130	130	130	130	130	130
Масса[1] (кг)	1725	1750	1800	1825	1850	1975
DS (мм)	1270	1305	1280	1280	1280	1130
Мин./макс. длина контейнера (мм)	3400-5300	3600-5600	3700-5800	3900-6000	4050-6150	4100 6400
C (мм)	200	200	200	200	200	200
Время загрузки[2] (с)	32	33	37	37	37	44
Время разгрузки[2] (с)	38	39	44	44	44	52
Время опрокидывания[2] (с)	32	32	37	37	37	44
Время быстрой разгрузки[2] (с)	12	12	14	14	14	16
Насос (л/мин)	47	47	47	47	47	47

H = высота крюка, **CH** = высота шасси, **DS** = низшая точка захвата (зависит от высоты крюка и шасси)

[1] Грубая оценка на основе стандартной системы, заполненный маслом и без монтажного комплекта.
[2] Грубая оценка при применении КОМ типа «С», насоса 40 л/мин, двигатель 1200 об/мин, передаточное число КОМ i = 1,0. Зависит от сопротивления внутри цилиндра.
Давление: 350 бар.

Крюковой погрузчик серии ТИТАН

Грузоподъёмность 140 кН (-S) H = 1570 мм CH = 1050 мм

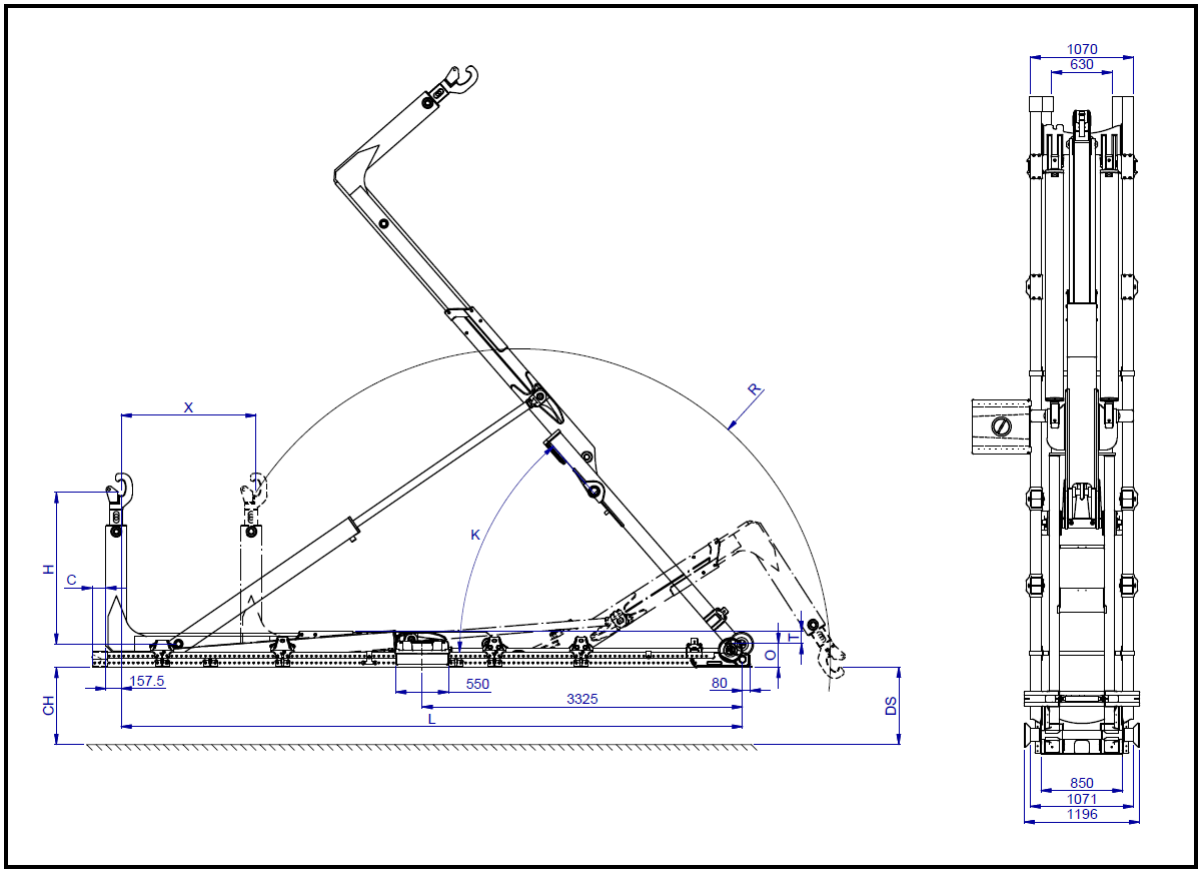

ТИП:	T14-45-S	T14-47-S	T14-49-S	T14-51-S	T14-53-S	T14-55-S
X (мм)	900	1000	1000	1000	1200	1200
L (мм)	4500	4700	4900	5050	5300	5500
O (мм)	220	220	220	220	220	220
K	50°	54°	50°	48°	55°	52°
R (мм)	2795	2870	2870	2870	3030	3030
T (мм)	130	130	130	130	130	130
Масса[1] (кг)	1800	1850	1875	1900	2050	2075
DS (мм)	1305	1280	1280	1280	1130	1130
Мин./макс. длина контейнера (мм)	3600-5600	3700-5800	3900-6000	4050-6150	4100 6400	4300 6600
C (мм)	200	200	200	200	200	200
Время загрузки[2] (с)	31	35	35	35	42	42
Время разгрузки[2] (с)	38	43	43	43	51	51
Время опрокидывания[2] (с)	33	38	38	38	45	45
Время быстрой разгрузки[2] (с)	12	13	13	13	16	16
Насос (л/мин)	64	64	64	64	64	64

H = высота крюка, **CH** = высота шасси, **DS** = низшая точка захвата (зависит от высоты крюка и шасси)

[1] Грубая оценка на основе стандартной системы, заполненный маслом и без монтажного комплекта.
[2] Грубая оценка при применении КОМ типа «С», насоса 60 л/мин, двигатель 1200 об/мин, передаточное число КОМ i = 1,0. Зависит от сопротивления внутри цилиндра.
Давление: 350 бар.

Версия 10, действительна с 1 июня 2014

Крюковой погрузчик серии ТИТАН

Грузоподъёмность 140 кН (-S) H = 1570 мм CH = 1050 мм

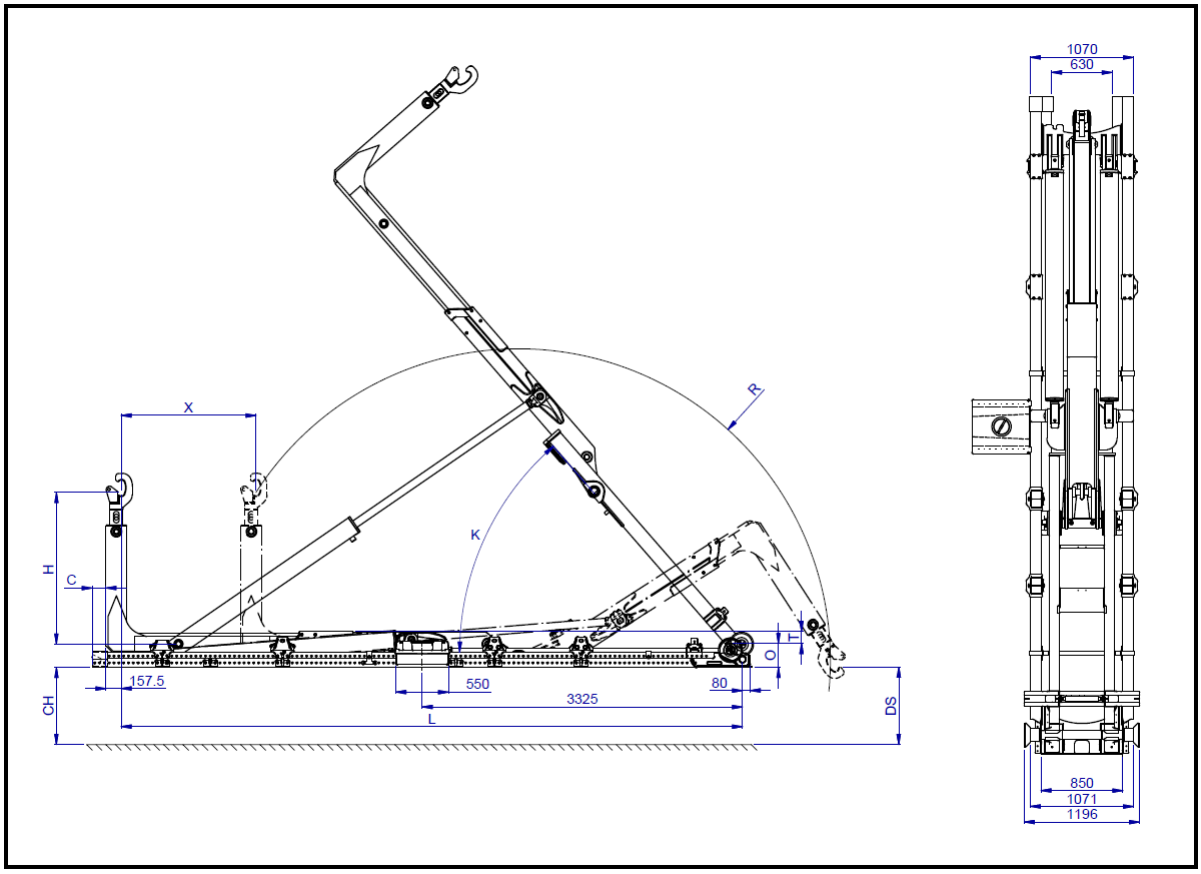

ТИП:	T16-47-S	T16-49-S	T16-51-S	T16-53-S	T16-55-S	T16-57-S
X (мм)	1000	1000	1000	1200	1200	1200
L (мм)	4700	4900	5050	5300	5500	5700
O (мм)	220	220	220	220	220	220
K	54º	50º	48º	55º	52º	49º
R (мм)	2870	2870	2870	3030	3030	3030
T (мм)	130	130	130	130	130	130
Масса[1] (кг)	1850	1875	1900	2050	2075	2100
DS (мм)	1280	1280	1280	1130	1130	1130
Мин./макс. длина контейнера (мм)	3700-5800	3900-6000	4050-6150	4100 6400	4300 6600	4500 6800
C (мм)	200	200	200	200	200	200
Время загрузки[2] (с)	35	35	35	42	42	42
Время разгрузки[2] (с)	43	43	43	51	51	51
Время опрокидывания[2] (с)	38	38	38	45	45	45
Время быстрой разгрузки[2] (с)	13	13	13	16	16	16
Насос (л/мин)	64	64	64	64	64	64

H = высота крюка, **CH** = высота шасси, **DS** = низшая точка захвата (зависит от высоты крюка и шасси)

[1] Грубая оценка на основе стандартной системы, заполненный маслом и без монтажного комплекта.
[2] Грубая оценка при применении КОМ типа «С», насоса 60 л/мин, двигатель 1200 об/мин, передаточное число КОМ i = 1,0. Зависит от сопротивления внутри цилиндра.
Давление: 350 бар.

Крюковой погрузчик серии ТИТАН

Грузоподъёмность 180 кН (-S) H = 1570 мм CH = 1050 мм

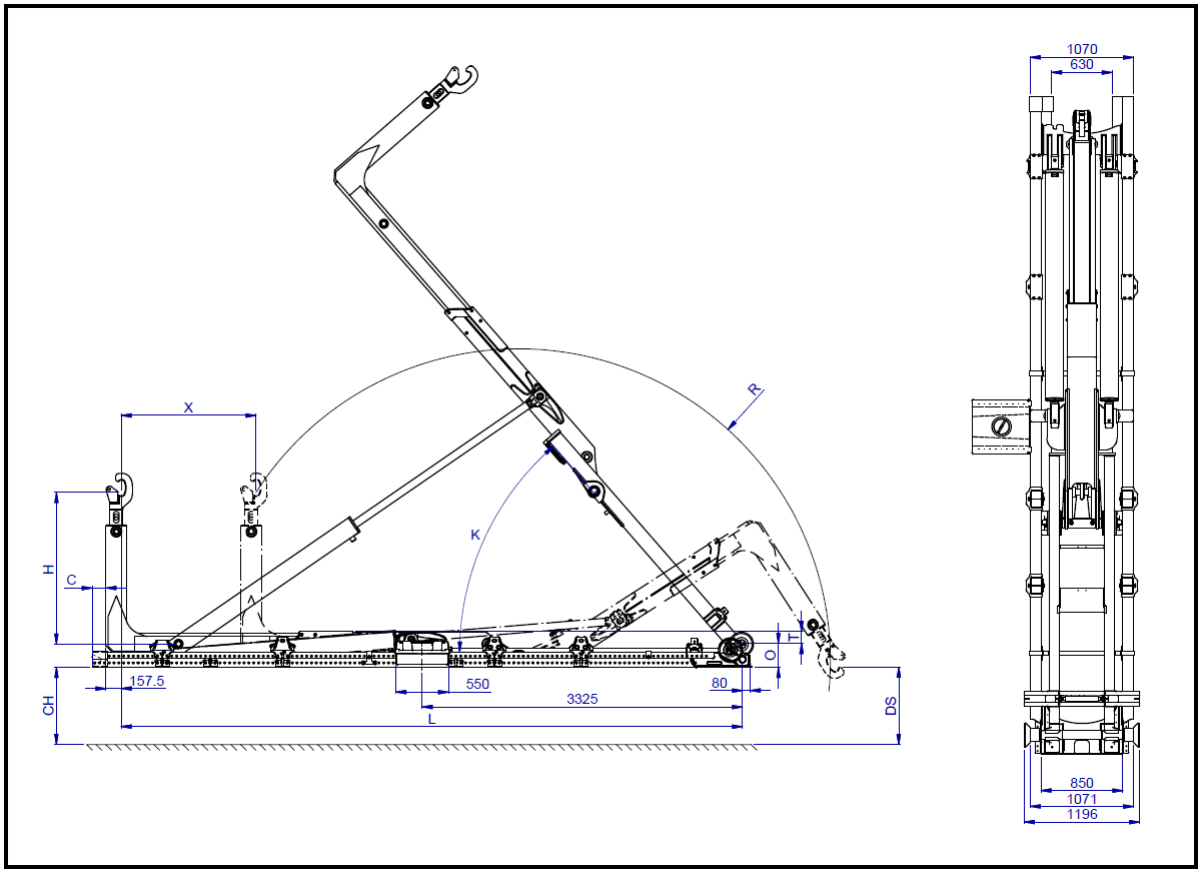

ТИП:	T18-47-S	T18-49-S	T18-51-S	T18-53-S	T18-55-S	T18-57-S	T18-60-S	T18-62-S
X (мм)	1000	1000	1000	1200	1200	1200	1400	1400
L (мм)	4700	4900	5050	5300	5500	5700	5950	6200
O (мм)	220	220	220	220	220	220	220	220
K	54º	50º	48º	55º	52º	49º	54º	51º
R (мм)	2870	2870	2870	3030	3030	3030	3150	3150
T (мм)	130	130	130	130	130	130	130	130
Масса[1] (кг)	1850	1875	1900	2150	2175	2200	2250	2275
DS (мм)	1280	1280	1280	1130	1130	1130	1035	1035
Мин./макс. длина контейнера (мм)	3700-5800	3900-6000	4050-6150	4100 6400	4300 6600	4500 6800	4550 7050	4800 7300
C (мм)	200	200	200	200	200	200	200	200
Время загрузки[2] (с)	35	35	35	36	36	36	41	41
Время разгрузки[2] (с)	43	43	43	46	46	46	52	52
Время опрокидывания[2] (с)	38	38	38	41	41	41	46	46
Время быстрой разгрузки[2] (с)	13	13	13	14	14	14	16	16
Насос (л/мин)	64	64	64	84	84	84	84	84

H = высота крюка, **CH** = высота шасси, **DS** = низшая точка захвата (зависит от высоты крюка и шасси)

[1] Грубая оценка на основе стандартной системы, заполненный маслом и без монтажного комплекта.
[2] Грубая оценка при применении КОМ типа «С», насоса 80 л/мин, двигатель 1200 об/мин, передаточное число КОМ i = 1,0. Зависит от сопротивления внутри цилиндра.
Давление: 350 бар.

Крюковой погрузчик серии ТИТАН

Грузоподъёмность 200 кН (-S) H = 1570 мм CH = 1050 мм

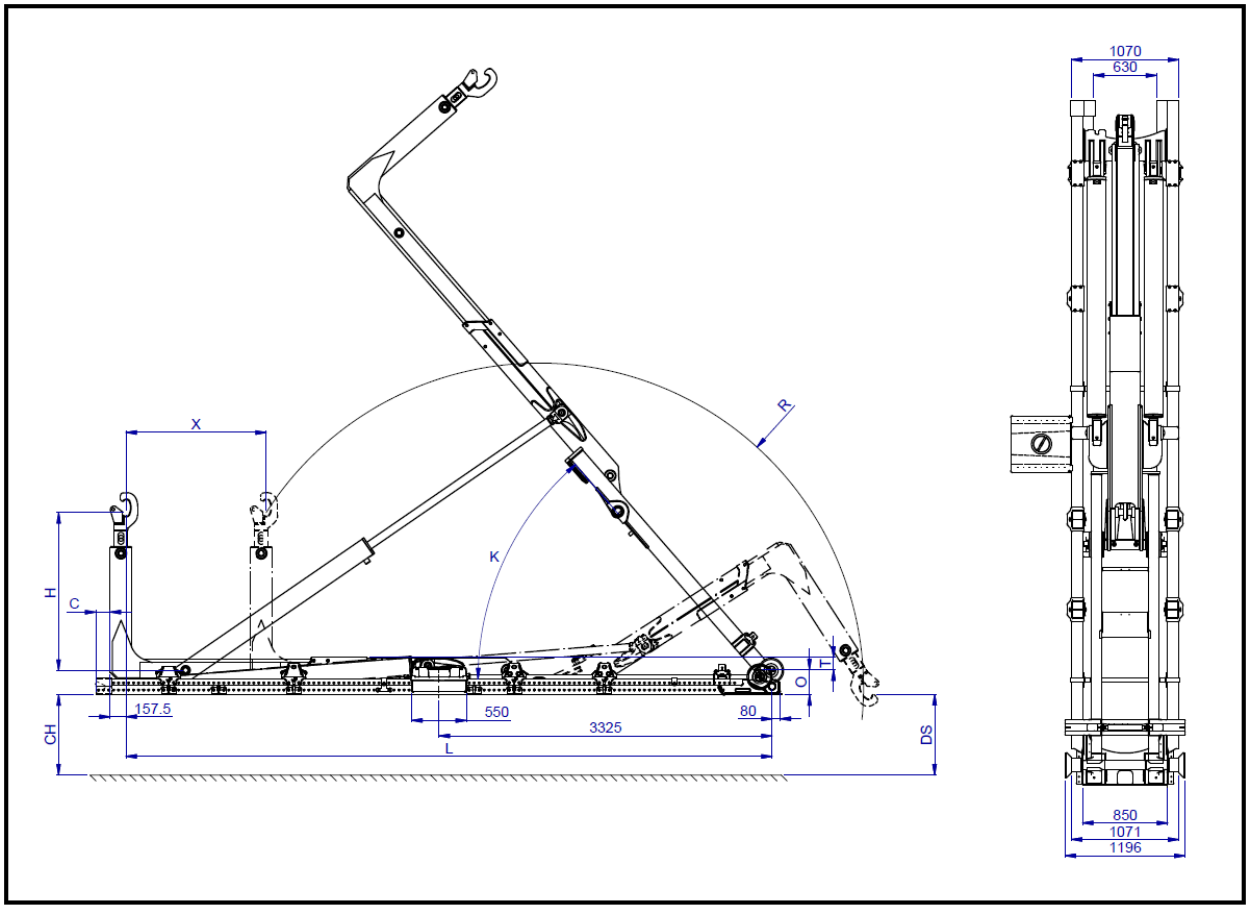

ТИП:	T20-47-S	T20-49-S	T20-51-S	T20-53-S	T20-55-S	T20-57-S	T20-60-S	T20-62-S	T20-65-S
X (мм)	1000	1000	1000	1200	1200	1200	1400	1400	1400
L (мм)	4700	4900	5050	5300	5500	5700	5950	6200	6450
O (мм)	250	250	250	250	250	250	250	250	250
K	53º	49º	47º	55º	52º	49º	54º	50º	49º
R (мм)	2890	2890	2890	3045	3045	3045	3165	3165	3250
T (мм)	130	130	130	130	130	130	130	130	130
Масса[1] (кг)	2275	2300	2350	2550	2575	2600	2650	2675	2800
DS (мм)	1365	1365	1365	1205	1205	1205	1100	1100	1155
Мин./макс. длина контейнера (мм)	3700-5800	3900-6000	4050-6150	4100 6400	4300-6600	4500-6800	4550-7050	4800-7300	5050-7550
C (мм)	200	200	200	200	200	200	200	200	150
Время загрузки[2] (с)	30	30	30	36	36	36	41	41	41
Время разгрузки[2] (с)	39	39	39	46	46	46	52	52	52
Время опрокидывания[2] (с)	35	35	35	41	41	41	46	46	46
Время быстрой разгрузки[2] (с)	12	12	12	14	14	14	16	16	16
Насос (л/мин)	84	84	84	84	84	84	84	84	84

H = высота крюка, **CH** = высота шасси, **DS** = низшая точка захвата (зависит от высоты крюка и шасси)

[1] Грубая оценка на основе стандартной системы, заполненный маслом и без монтажного комплекта.
[2] Грубая оценка при применении КОМ типа «С», насоса 80 л/мин, двигатель 1200 об/мин, передаточное число КОМ i = 1,0.
Зависит от сопротивления внутри цилиндра.
Давление: 350 бар.

Версия 10, действительна с 1 июня 2014

Крюковой погрузчик серии ТИТАН

Грузоподъёмность 200 кН (-SK) H = 1570 мм CH = 1050 мм

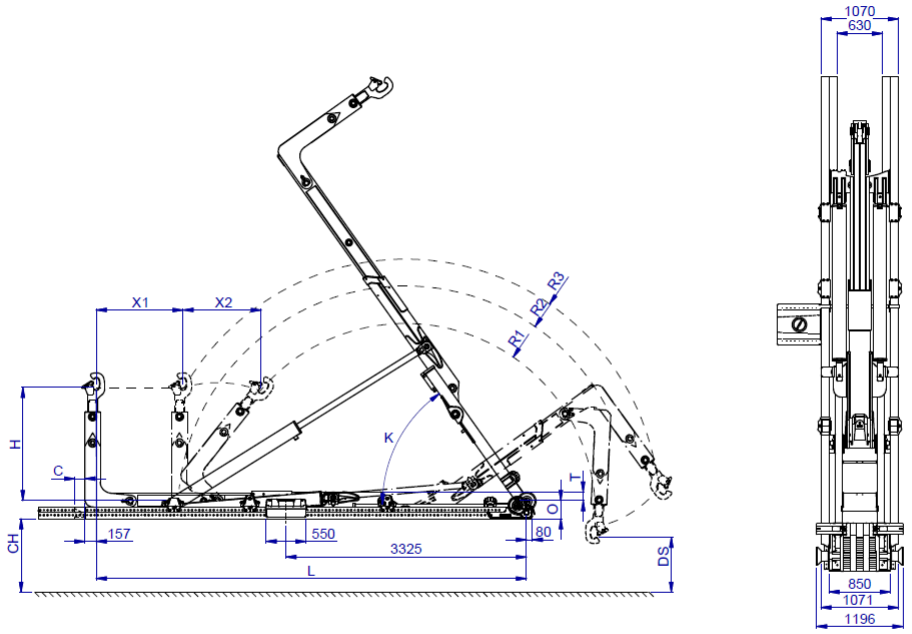

ТИП:	T20-49-SK	T20-51-SK	T20-53-SK	T20-55-SK	T20-57-SK	T20-60-SK	T20-62-SK	T20-65-SK
X1 (мм) X2 (мм)	700 +1150	800 +1150	1000 +1150	900 +1150	1000 +1150	1200 +1150	1200 +1150	1400 +1150
L (мм)	4900	5050	5300	5500	5700	5950	6200	6450
O (мм)	250	250	250	250	250	250	250	250
K	53º	53º	53º	55º	55º	55º	55º	52º
R1 (мм)	2375	2445	2445	2515	2585	2625	2810	2695
R2 (мм)	2905	3005	3005	3105	3205	3255	3505	3355
R3 (мм)	3290	3375	3375	3455	3540	3585	3800	3670
T (мм)	130	130	130	130	130	130	130	130
Масса[1] (кг)	2475	2500	2525	2750	2775	2800	2825	2850
DS (мм)	990	1055	1055	880	940	965	1115	1025
Мин./макс. длина контейнера (мм)	3050-6000	3150-6200	3150-6400	3450-6600	3550-6800	3600-7050	3850-7300	3900-7550
C (мм)	200	200	200	200	200	200	200	100
Время загрузки[2] (с)	31	32	33	37	37	39	39	40
Время разгрузки[2] (с)	40	41	42	48	48	49	49	50
Время опрокидывания[2] (с)	35	35	35	41	41	41	41	41
Время быстрой разгрузки[2] (с)	12	13	13	15	15	15	15	15
Насос (л/мин)	84	84	84	84	84	84	84	84

H = высота крюка, **CH** = высота шасси, **DS** = низшая точка захвата (зависит от высоты крюка и шасси)

[1] Грубая оценка на основе стандартной системы, заполненный маслом и без монтажного комплекта.
[2] Грубая оценка при применении КОМ типа «С», насоса 80 л/мин, двигатель 1200 об/мин, передаточное число КОМ i = 1,0. Зависит от сопротивления внутри цилиндра.
Давление: 350 бар.

Версия 10, действительна с 1 июня 2014

Крюковой погрузчик серии ТИТАН

Грузоподъёмность 220 кН (-S) H = 1570 мм CH = 1050 мм

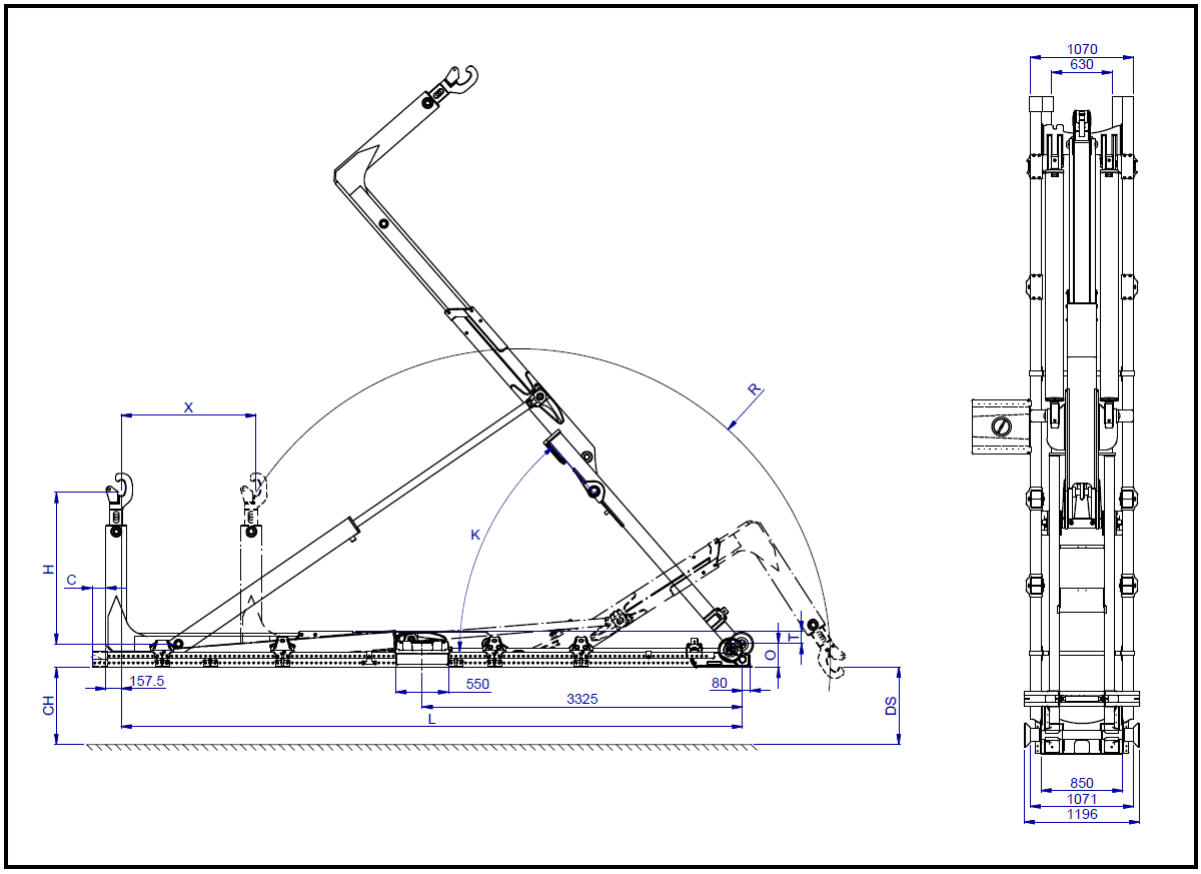

ТИП:	T22-47-S	T22-49-S	T22-51-S	T22-53-S	T22-55-S	T22-57-S	T22-60-S	T22-62-S	T22-65-S
X (мм)	1000	1000	1000	1200	1200	1200	1400	1400	1400
L (мм)	4700	4900	5050	5300	5500	5700	5950	6200	6450
O (мм)	250	250	250	250	250	250	250	250	250
K	53º	49º	47º	55º	52º	49º	54º	50º	49º
R (мм)	2890	2890	2890	3045	3045	3045	3165	3165	3250
T (мм)	130	130	130	130	130	130	130	130	130
Масса[1] (кг)	2275	2300	2350	2550	2575	2600	2650	2675	2800
DS (мм)	1365	1365	1365	1205	1205	1205	1100	1100	1155
Мин./макс. длина контейнера (мм)	3700-5800	3900-6000	4050-6150	4100 6400	4300-6600	4500-6800	4550-7050	4800-7300	5050-7550
C (мм)	200	200	200	200	200	200	200	200	150
Время загрузки[2] (с)	35	35	35	42	42	42	47	47	47
Время разгрузки[2] (с)	44	44	44	52	52	52	59	59	59
Время опрокидывания[2] (с)	39	39	39	47	47	47	53	53	53
Время быстрой разгрузки[2] (с)	13	13	13	16	16	16	18	18	18
Насос (л/мин)	84	84	84	84	84	84	84	84	84

H = высота крюка, **CH** = высота шасси, **DS** = низшая точка захвата (зависит от высоты крюка и шасси)

[1] Грубая оценка на основе стандартной системы, заполненный маслом и без монтажного комплекта.
[2] Грубая оценка при применении КОМ типа «С», насоса 80 л/мин, двигатель 1200 об/мин, передаточное число КОМ i = 1,0. Зависит от сопротивления внутри цилиндра.
Давление: 350 бар.

Крюковой погрузчик серии ТИТАН

Грузоподъёмность 220 кН (-SK) H = 1570 мм CH = 1050 мм

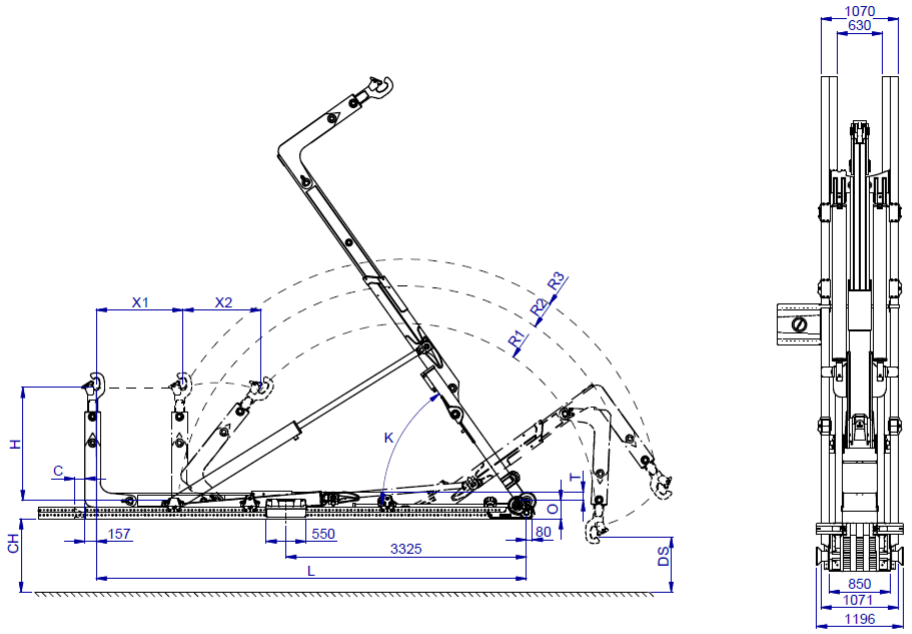

ТИП:	T22-49-SK	T22-51-SK	T22-53-SK	T22-55-SK	T22-57-SK	T22-60-SK	T22-62-SK	T22-65-SK
X1 (мм) X2 (мм)	700 +1150	800 +1150	1000 +1150	900 +1150	1000 +1150	1200 +1150	1200 +1150	1400 +1150
L (мм)	4900	5050	5300	5500	5700	5950	6200	6450
O (мм)	250	250	250	250	250	250	250	250
K	53º	53º	53º	55º	55º	55º	55º	52º
R1 (мм)	2375	2445	2445	2515	2585	2625	2810	2695
R2 (мм)	2905	3005	3005	3105	3205	3255	3505	3355
R3 (мм)	3290	3375	3375	3455	3540	3585	3800	3670
T (мм)	130	130	130	130	130	130	130	130
Масса[1] (кг)	2475	2500	2525	2750	2775	2800	2825	2850
DS (мм)	990	1055	1055	880	940	965	1115	1025
Мин./макс. длина контейнера (мм)	3050-6000	3150-6200	3150-6400	3450-6600	3550-6800	3600-7050	3850-7300	3900-7550
C (мм)	200	200	200	200	200	200	200	100
Время загрузки[2] (с)	31	32	33	37	37	44	44	45
Время разгрузки[2] (с)	40	41	42	48	48	55	55	56
Время опрокидывания[2] (с)	35	35	35	41	41	47	47	47
Время быстрой разгрузки[2] (с)	12	13	13	15	15	17	17	17
Насос (л/мин)	84	84	84	84	84	84	84	84

H = высота крюка, **CH** = высота шасси, **DS** = низшая точка захвата (зависит от высоты крюка и шасси)

[1] Грубая оценка на основе стандартной системы, заполненный маслом и без монтажного комплекта.
[2] Грубая оценка при применении КОМ типа «С», насоса 80 л/мин, двигатель 1200 об/мин, передаточное число КОМ i = 1,0. Зависит от сопротивления внутри цилиндра.
Давление: 350 бар.

Версия 10, действительна с 1 июня 2014

Крюковой погрузчик серии ТИТАН

Грузоподъёмность 260 кН (-S) H = 1570 мм CH = 1050 мм

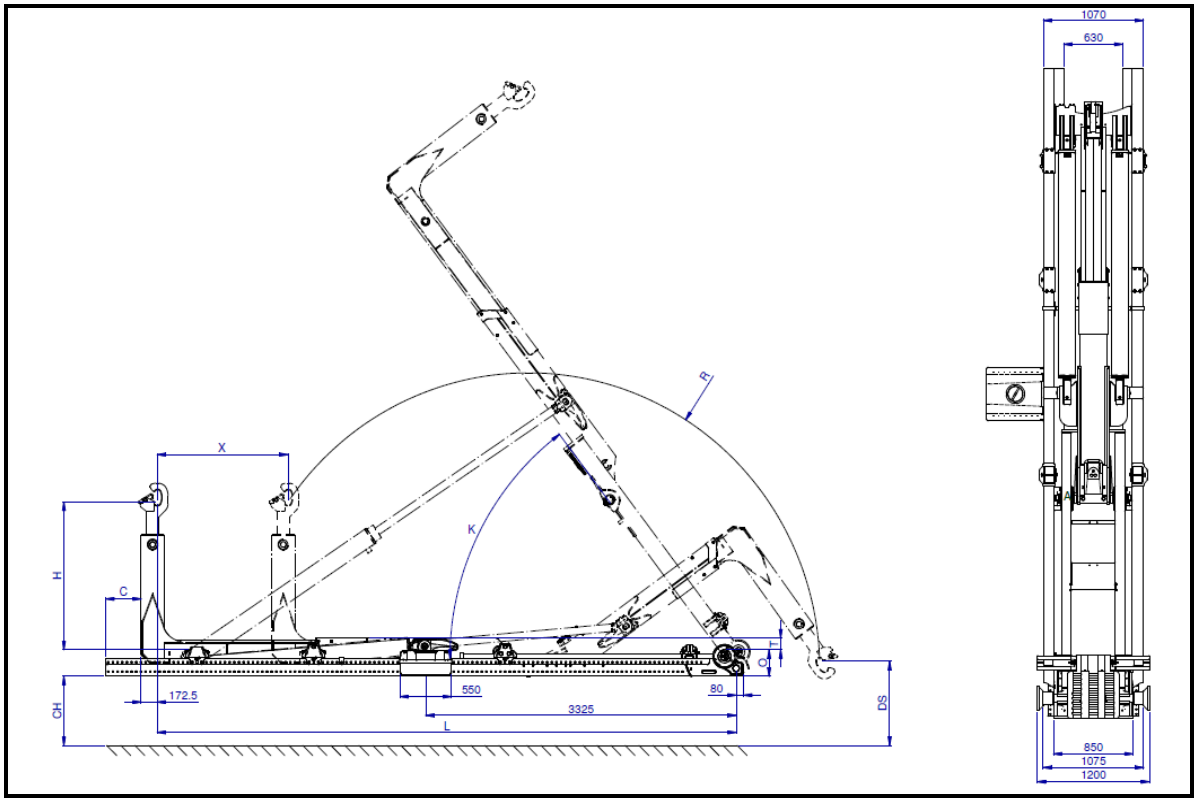

ТИП:	T26-49-S	T26-51-S	T26-53-S	T26-55-S	T26-57-S	T26-60-S	T26-62-S	T26-65-S	T26-67-S
X (мм)	1000	1000	1200	1200	1200	1400	1400	1400	1500
L (мм)	4900	5050	5300	5500	5700	5950	6200	6450	6650
O (мм)	250	250	280	280	280	280	280	280	280
K	49º	47º	54º	51º	48º	53º	50º	48º	48º
R (мм)	2890	2890	3065	3065	3065	3185	3185	3265	3350
T (мм)	130	130	130	130	130	130	130	130	130
Масса[1] (кг)	2350	2400	2800	2825	2850	2900	2925	3050	3075
DS (мм)	1365	1365	1260	1260	1260	1150	1150	1210	1265
Мин./макс. длина контейнера (мм)	3900-6000	4050-6150	4100-6400	4300-6600	4500-6800	4550-7050	4800-7300	5050-7550	5150-7750
C (мм)	200	200	200	200	200	200	200	150	150
Время загрузки[2] (с)	34	34	40	40	40	45	45	45	46
Время разгрузки[2] (с)	41	41	48	48	48	54	54	54	55
Время опрокидывания[2] (с)	37	37	44	44	44	49	49	49	49
Время быстрой разгрузки[2] (с)	12	12	15	15	15	17	17	17	17
Насос (л/мин)	108	108	108	108	108	108	108	108	108

H = высота крюка, **CH** = высота шасси, **DS** = низшая точка захвата (зависит от высоты крюка и шасси)

[1] Грубая оценка на основе стандартной системы, заполненный маслом и без монтажного комплекта.
[2] Грубая оценка при применении КОМ типа «С», насоса 80 л/мин, двигатель 1200 об/мин, передаточное число КОМ i = 1,0.
Зависит от сопротивления внутри цилиндра.
Давление: 350 бар.

Крюковой погрузчик серии ТИТАН

Грузоподъёмность 260 кН (-SK) H = 1570 мм CH = 1050 мм

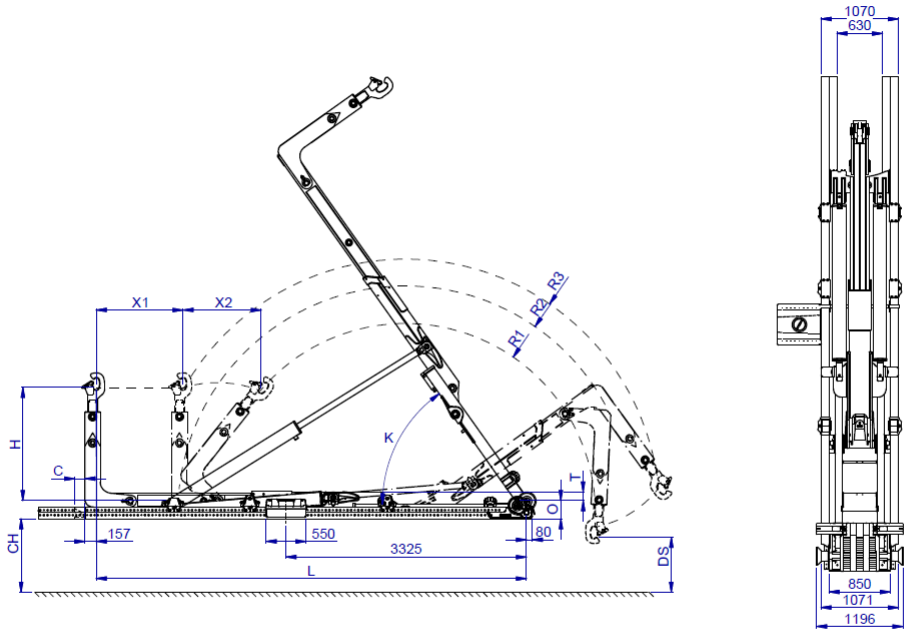

TYPE:	T26-51-SK	T26-53-SK	T26-55-SK	T26-57-SK	T26-60-SK	T26-62-SK	T26-65-SK	T26-67-SK
X1 (мм) X2 (мм)	800 +1150	1000 +1150	900 +1150	1000 +1150	1200 +1150	1200 +1150	1400 +1150	1400 +1150
L (мм)	5050	5300	5500	5700	5950	6200	6450	6650
O (мм)	250	250	280	280	280	280	280	280
K	53º	53º	54º	54º	54º	54º	51º	51º
R1 (мм)	2445	2445	2525	2600	2635	2820	2710	2860
R2 (мм)	3005	3005	3110	3210	3260	3505	3355	3555
R3 (мм)	3375	3375	3475	3560	3600	3815	3685	3860
T (мм)	130	130	130	130	130	130	130	130
Масса[1] (кг)	2625	2675	3050	3100	3150	3200	3250	3325
DS (мм)	1055	1055	915	980	1010	1160	1070	1190
Мин./макс. длина контейнера (мм)	3150-6200	3150-6400	3450-6600	3550-6800	3600-7050	3850-7300	3900-7550	4100-7750
C (мм)	200	200	200	200	200	200	100	100
Время загрузки[2] (с)	30	31	35	36	37	37	38	43
Время разгрузки[2] (с)	38	39	45	45	46	46	46	51
Время опрокидывания[2] (с)	33	33	39	39	39	39	39	44
Время быстрой разгрузки[2] (с)	12	12	14	14	14	14	14	16
Насос (л/мин)	108	108	108	108	108	108	108	108

H = высота крюка, **CH** = высота шасси, **DS** = низшая точка захвата (зависит от высоты крюка и шасси)

[1] Грубая оценка на основе стандартной системы, заполненный маслом и без монтажного комплекта.
[2] Грубая оценка при применении КОМ типа «С», насоса 80 л/мин, двигатель 1200 об/мин, передаточное число КОМ i = 1,0.
Зависит от сопротивления внутри цилиндра.
Давление: 350 бар.

Версия 10, действительна с 1 июня 2014

Крюковой погрузчик серии ТИТАН

Грузоподъёмность 300 кН (-S) H = 1570 мм CH = 1050 мм

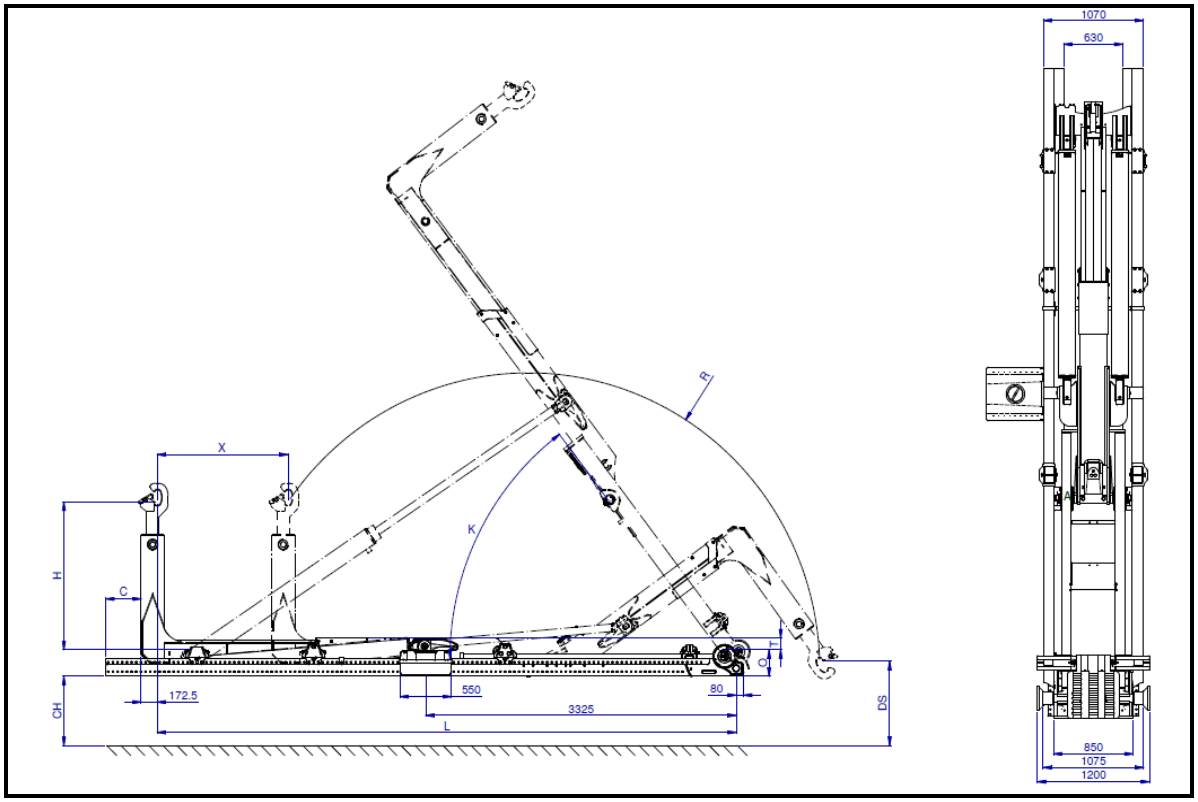

ТИП:	T30-53-S	T30-55-S	T30-57-S	T30-60-S	T30-62-S	T30-65-S	T30-67-S
X (мм)	1200	1200	1200	1400	1400	1400	1500
L (мм)	5300	5500	5700	5950	6200	6450	6650
O (мм)	280	280	280	280	280	280	280
K	54º	51º	48º	53º	50º	48º	48º
R (мм)	3065	3065	3065	3185	3185	3265	3350
T (мм)	130	130	130	130	130	130	130
Масса[1] (кг)	2800	2825	2850	2900	2925	3050	3075
DS (мм)	1260	1260	1260	1150	1150	1210	1265
Мин./макс. длина контейнера (мм)	4120-6400	4300-6600	4500-6800	4550-7050	4800-7300	5050-7550	5150-7750
C (мм)	200	200	200	200	200	150	150
Время загрузки[2] (с)	40	40	40	45	45	45	46
Время разгрузки[2] (с)	48	48	48	54	54	54	55
Время опрокидывания[2] (с)	44	44	44	49	49	49	49
Время быстрой разгрузки[2] (с)	15	15	15	17	17	17	17
Насос (л/мин)	108	108	108	108	108	108	108

H = высота крюка, **CH** = высота шасси, **DS** = низшая точка захвата (зависит от высоты крюка и шасси)

[1] Грубая оценка на основе стандартной системы, заполненный маслом и без монтажного комплекта.
[2] Грубая оценка при применении КОМ типа «С», насоса 80 л/мин, двигатель 1200 об/мин, передаточное число КОМ i = 1,0. Зависит от сопротивления внутри цилиндра.
Давление: 350 бар.

Крюковой погрузчик серии ТИТАН

Грузоподъёмность 300 кН (-SK) H = 1570 мм CH = 1050 мм

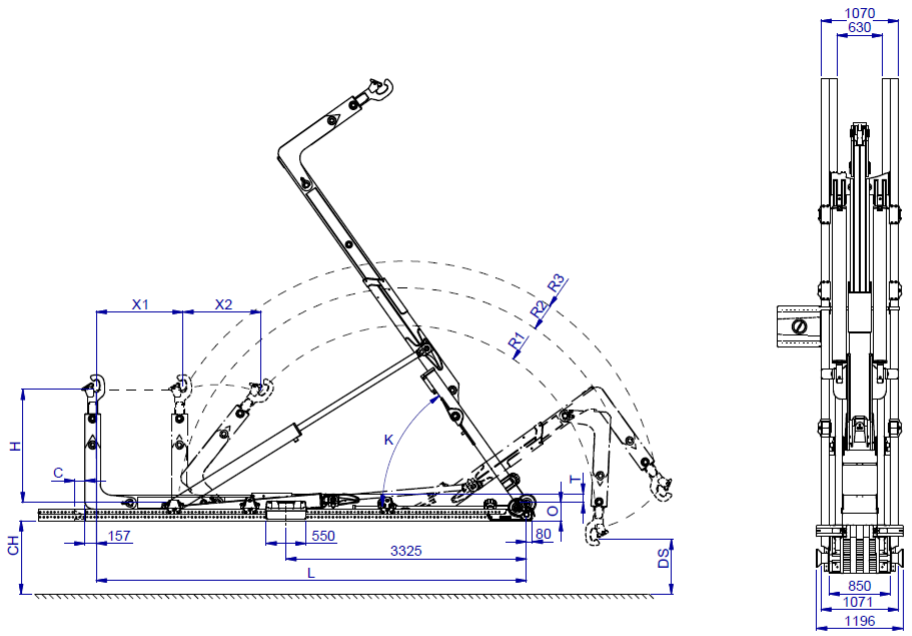

TYPE:	T30-55-SK	T30-57-SK	T30-60-SK	T30-62-SK	T30-65-SK	T30-67-SK
X1 (мм) X2 (мм)	900 +1150	1200 +1150	1200 +1150	1200 +1150	1400 +1150	1400 +1150
L (мм)	5500	5700	5950	6200	6450	6650
O (мм)	280	280	280	280	280	280
K	54°	54°	54°	54°	51°	51°
R1 (мм)	2525	2600	2635	2820	2710	2860
R2 (мм)	3110	3210	3260	3505	3355	3555
R3 (мм)	3475	3560	3600	3815	3685	3860
T (мм)	130	130	130	130	130	130
Масса[1] (кг)	3075	3125	3175	3225	3275	3325
DS (мм)	915	980	1010	1160	1070	1190
Мин./макс. длина контейнера (мм)	3450-6600	3550-6800	3600-7050	3850-7300	3900-7550	4100-7750
C (мм)	200	200	200	200	120	120
Время загрузки[2] (с)	40	41	42	42	43	43
Время разгрузки[2] (с)	50	50	51	51	51	51
Время опрокидывания[2] (с)	44	44	44	44	44	44
Время быстрой разгрузки[2] (с)	15	15	16	16	16	16
Насос (л/мин)	108	108	108	108	108	108

H = высота крюка, **CH** = высота шасси, **DS** = низшая точка захвата (зависит от высоты крюка и шасси)

[1] Грубая оценка на основе стандартной системы, заполненный маслом и без монтажного комплекта.
[2] Грубая оценка при применении КОМ типа «С», насоса 80 л/мин, двигатель 1200 об/мин, передаточное число КОМ i = 1,0.
Зависит от сопротивления внутри цилиндра.
Давление: 350 бар.

Версия 10, действительна с 1 июня 2014

Крюковой погрузчик серии ТИТАН

Высота крюка 1570 СНЕМ

Крюковой погрузчик серии ТИТАН

Грузоподъёмность 260 кН (-S) CHEM H = 1570 мм CH = 1050 мм

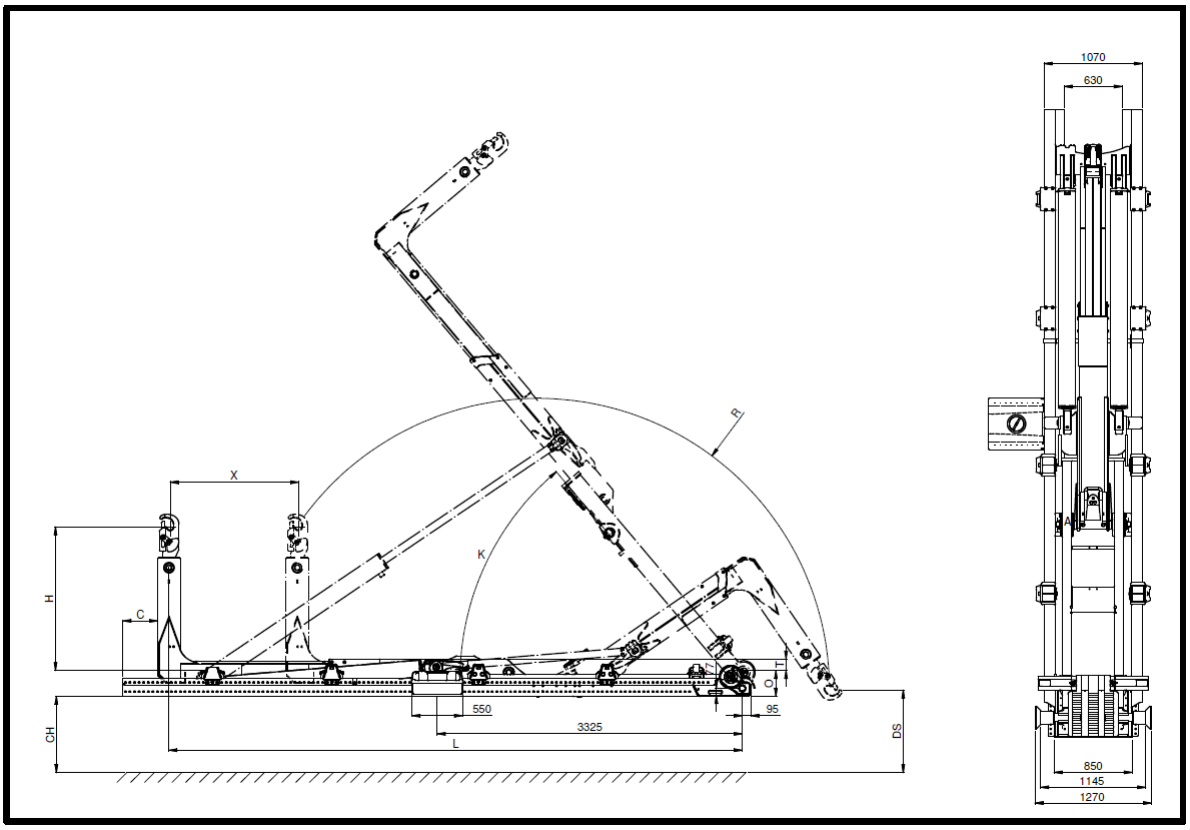

ТИП:	T26-53-SE CHEM	T26-56-SE CHEM	T26-62-SE CHEM
X (мм)	1000	1000	1400
L (мм)	5350	5600	6200
O (мм)	280	280	280
K	51º	48º	50º
R (мм)	3035	3076	3160
T (мм)	130	130	130
Масса[1] (кг)	2800	2825	2850
DS (мм)	1215	1250	1120
Мин./макс. длина контейнера (мм)	CHEM 20	CHEM 20	NO CHEM
C (мм)	200	200	200
Время загрузки[2] (с)	35	35	38
Время разгрузки[2] (с)	47	47	47
Время опрокидывания[2] (с)	37	37	38
Время быстрой разгрузки[2] (с)	35	35	38
Насос (л/мин)	108	108	108

H = высота крюка, **CH** = высота шасси, **DS** = низшая точка захвата (зависит от высоты крюка и шасси)

[1] Грубая оценка на основе стандартной системы, заполненный маслом и без монтажного комплекта.
[2] Грубая оценка при применении КОМ типа «С», насоса 80 л/мин, двигатель 1200 об/мин, передаточное число КОМ i = 1,0. Зависит от сопротивления внутри цилиндра.
Давление: 350 бар.

Крюковой погрузчик серии ТИТАН

Грузоподъёмность 300 кН (-S) CHEM H = 1570 мм CH = 1050 мм

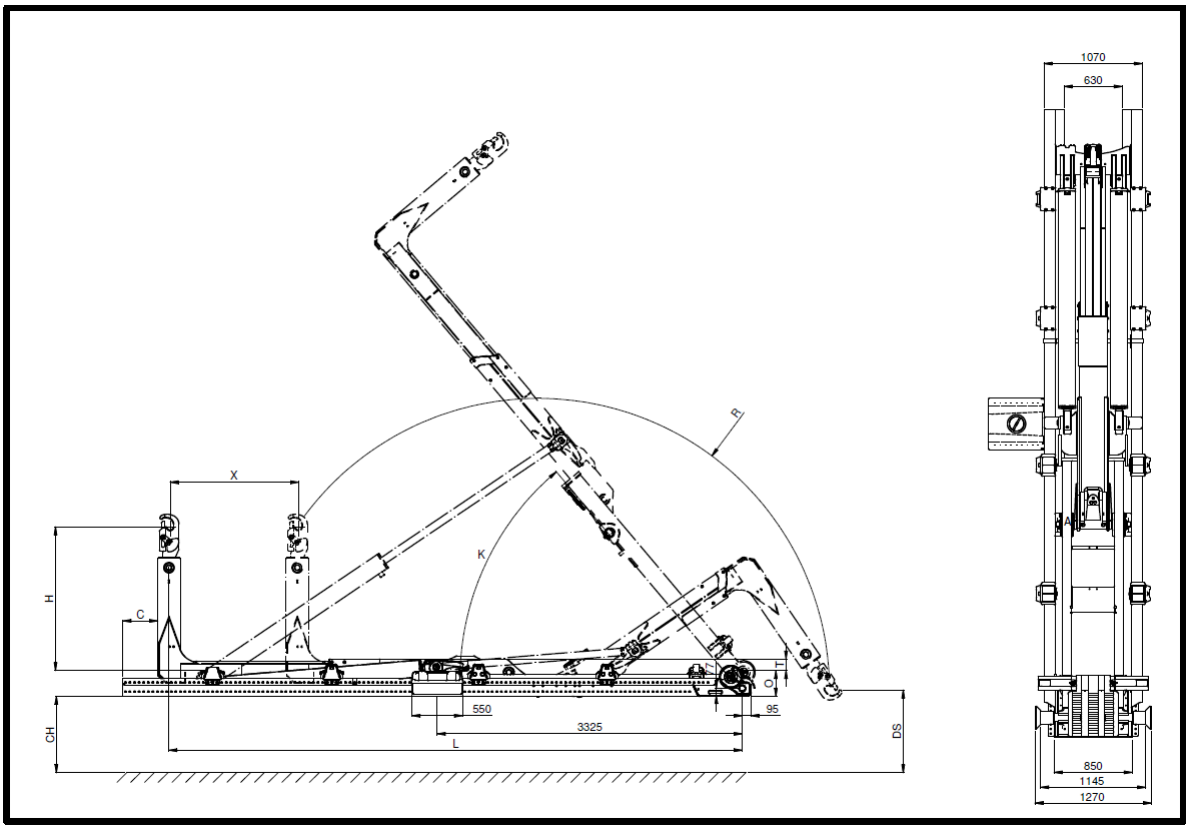

ТИП:	T30-53-SE CHEM	T30-56-SE CHEM	T30-62-SE CHEM
X (мм)	1000	1000	1400
L (мм)	5350	5600	6200
O (мм)	280	280	280
K	51º	48º	50º
R (мм)	3035	3076	3160
T (мм)	130	130	130
Масса[1] (кг)	2800	2825	2850
DS (мм)	1215	1250	1120
Мин./макс. длина контейнера (мм)	CHEM 20	CHEM 20	NO CHEM
C (мм)	200	200	200
Время загрузки[2] (с)	40	40	45
Время разгрузки[2] (с)	48	48	54
Время опрокидывания[2] (с)	44	44	49
Время быстрой разгрузки[2] (с)	15	15	17
Насос (л/мин)	108	108	108

H = высота крюка, **CH** = высота шасси, **DS** = низшая точка захвата (зависит от высоты крюка и шасси)

[1] Грубая оценка на основе стандартной системы, заполненный маслом и без монтажного комплекта.
[2] Грубая оценка при применении КОМ типа «С», насоса 80 л/мин, двигатель 1200 об/мин, передаточное число КОМ i = 1,0. Зависит от сопротивления внутри цилиндра.
Давление: 350 бар.

Крюковой погрузчик серии ТИТАН

Высота крюка 1420/1450 мм

Крюковой погрузчик серии ТИТАН

Грузоподъёмность 120 кН (-S) H = 1420/1450 мм CH = 1050 мм

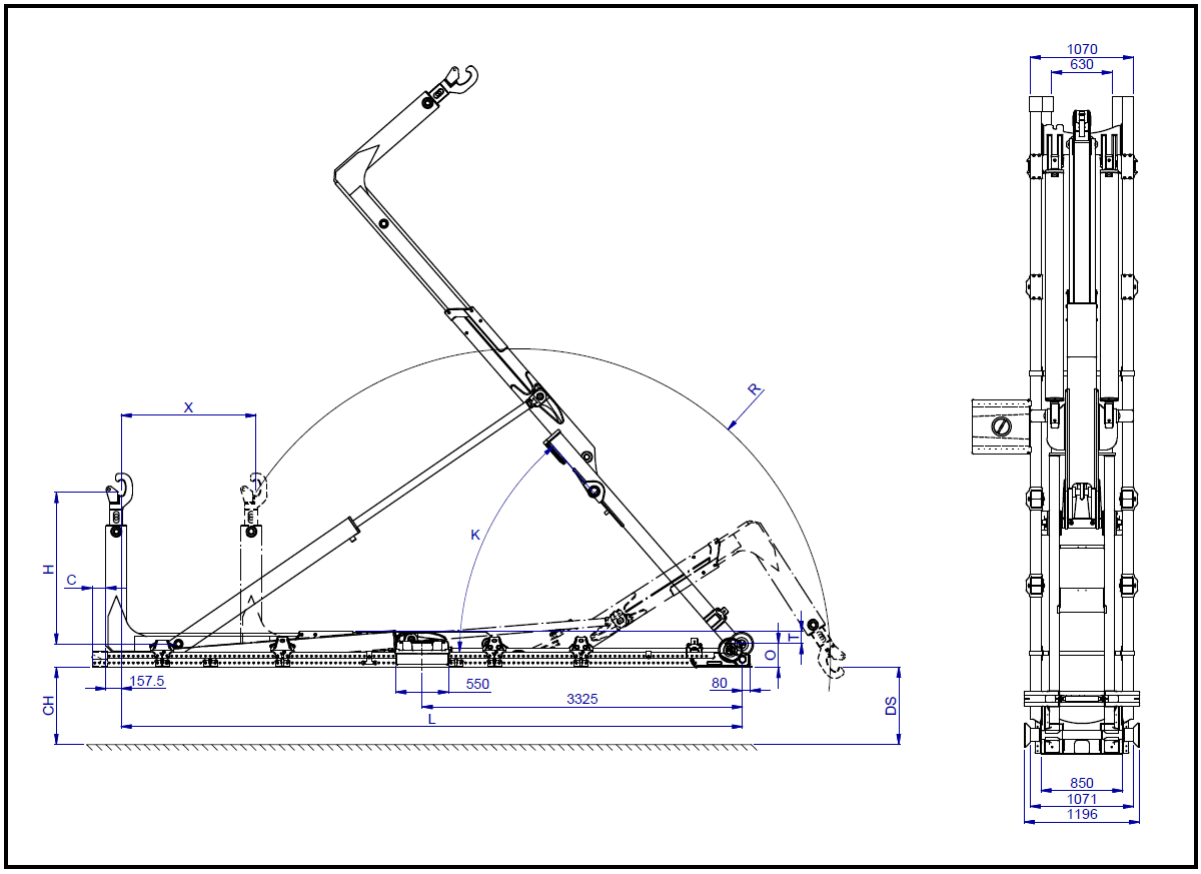

ТИП:	T12-42-S	T12-45-S	T12-47-S	T12-49-S	T12-51-S	T12-53-S
X (мм)	800	900	1200	1200	1200	1200
L (мм)	4200	4500	4700	4900	5050	5300
O (мм)	220	220	220	220	220	220
K	52º	50º	53º	50º	47º	55º
R (мм)	2710	2750	2830	2830	2830	2990
T (мм)	130	130	130	130	130	130
Масса[1] (кг)	1725	1750	1800	1825	1850	1975
DS (мм)	945	975	995	995	995	990
Мин./макс. длина контейнера (мм)	3400-5300	3600-5600	3700-5800	3900-6000	4050-6150	4120 6400
C (мм)	200	200	200	200	200	200
Время загрузки[2] (с)	32	33	37	37	37	44
Время разгрузки[2] (с)	38	39	44	44	44	52
Время опрокидывания[2] (с)	33	33	37	37	37	44
Время быстрой разгрузки[2] (с)	12	12	14	14	14	16
Насос (л/мин)	47	47	47	47	47	47

H = высота крюка, **CH** = высота шасси, **DS** = низшая точка захвата (зависит от высоты крюка и шасси)

[1] Грубая оценка на основе стандартной системы, заполненный маслом и без монтажного комплекта.
[2] Грубая оценка при применении КОМ типа «С», насоса 40 л/мин, двигатель 1200 об/мин, передаточное число КОМ i = 1,0. Зависит от сопротивления внутри цилиндра.
Давление: 350 бар.

Крюковой погрузчик серии ТИТАН

Грузоподъёмность 140 кН (-S) H = 1420/1450 мм CH = 1050 мм

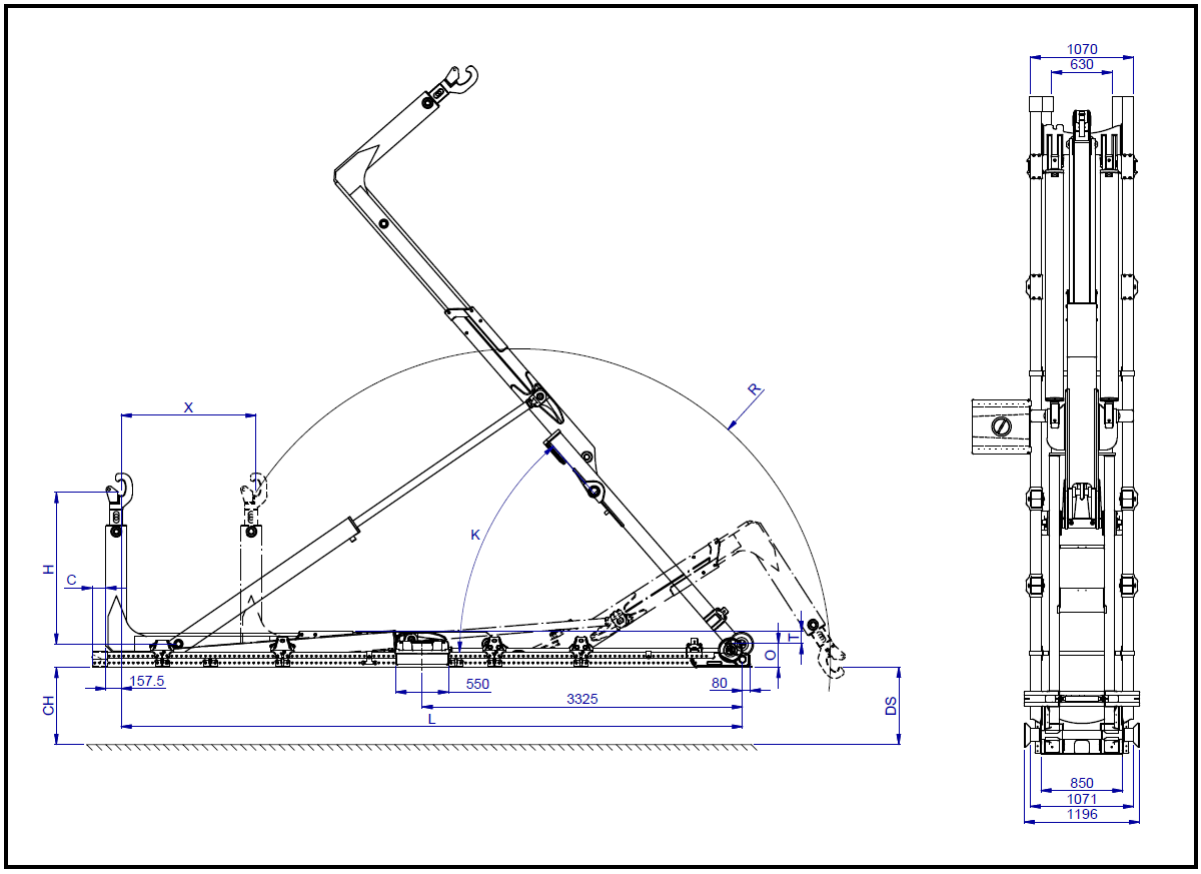

ТИП:	T14-45-S	T14-47-S	T14-49-S	T14-51-S	T14-53-S	T14-55-S
X (мм)	900	1200	1200	1200	1200	1200
L (мм)	4500	4700	4900	5050	5300	5500
O (мм)	220	220	220	220	220	220
K	50º	53º	50º	47º	55º	52º
R (мм)	2750	2830	2830	2830	2990	2990
T (мм)	130	130	130	130	130	130
Масса[1] (кг)	1800	1850	1875	1900	2050	2075
DS (мм)	975	995	995	995	990	990
Мин./макс. длина контейнера (мм)	3600-5600	3700-5800	3900-6000	4050-6150	4120 6400	4300 6600
C (мм)	200	200	200	200	200	200
Время загрузки[2] (с)	32	36	36	36	42	42
Время разгрузки[2] (с)	38	43	43	43	51	51
Время опрокидывания[2] (с)	33	38	38	38	45	45
Время быстрой разгрузки[2] (с)	12	13	13	13	16	16
Насос (л/мин)	64	64	64	64	64	64

H = высота крюка, **CH** = высота шасси, **DS** = низшая точка захвата (зависит от высоты крюка и шасси)

[1] Грубая оценка на основе стандартной системы, заполненный маслом и без монтажного комплекта.
[2] Грубая оценка при применении КОМ типа «С», насоса 60 л/мин, двигатель 1200 об/мин, передаточное число КОМ i = 1,0. Зависит от сопротивления внутри цилиндра.
Давление: 350 бар.

Крюковой погрузчик серии ТИТАН

Грузоподъёмность 160 кН (-S) H = 1420/1450 мм CH = 1050 мм

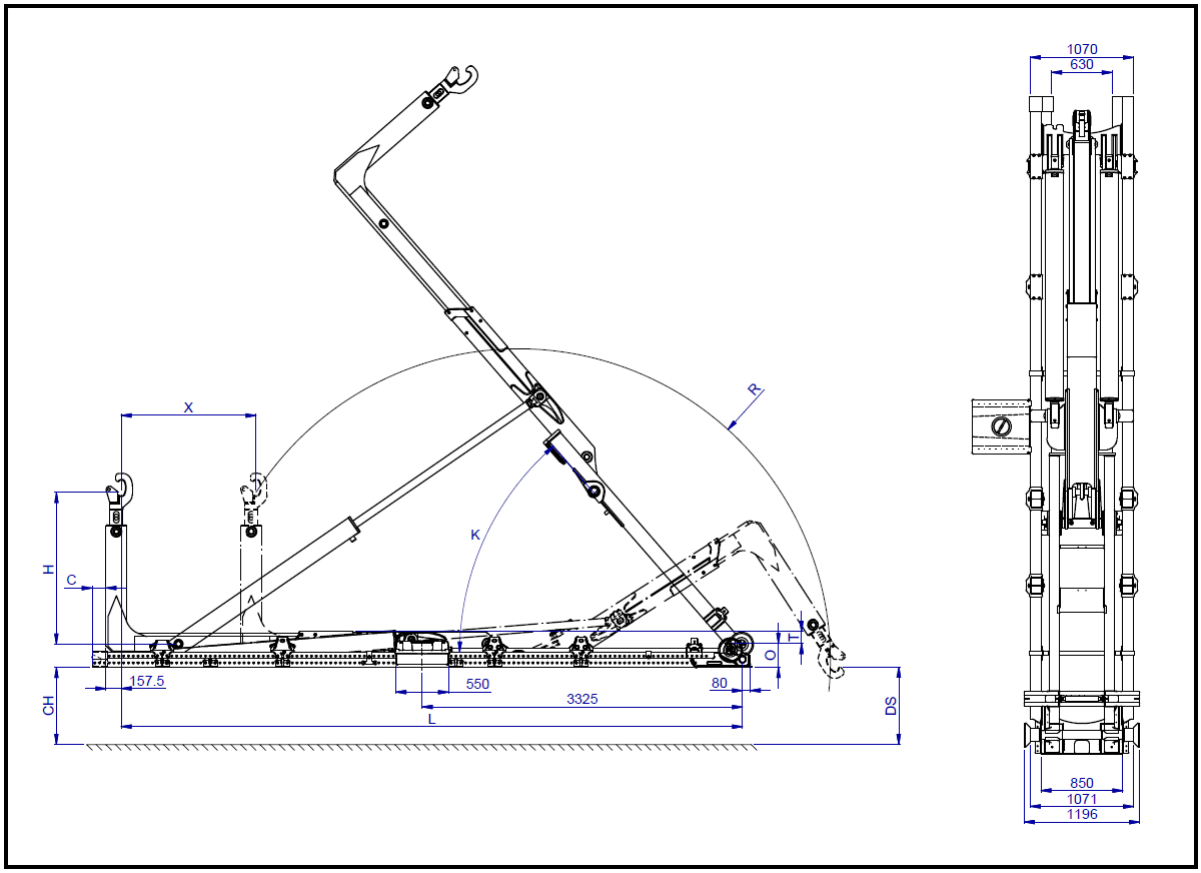

ТИП:	T16-47-S	T16-49-S	T16-51-S	T16-53-S	T16-55-S	T16-57-S
X (мм)	1200	1200	1200	1200	1200	1200
L (мм)	4700	4900	5050	5300	5500	5700
O (мм)	220	220	220	220	220	220
K	53º	50º	47º	55º	52º	49º
R (мм)	2830	2830	2830	2990	2990	2990
T (мм)	130	130	130	130	130	130
Масса[1] (кг)	1850	1875	1900	2050	2075	2100
DS (мм)	995	995	995	990	990	990
Мин./макс. длина контейнера (мм)	3700-5800	3900-6000	4050-6150	4120 6400	4300 6600	4500 6800
C (мм)	200	200	200	200	200	200
Время загрузки[2] (с)	36	36	36	42	42	42
Время разгрузки[2] (с)	43	43	43	51	51	51
Время опрокидывания[2] (с)	38	38	38	45	45	45
Время быстрой разгрузки[2] (с)	13	13	13	16	16	16
Насос (л/мин)	64	64	64	64	64	64

H = высота крюка, **CH** = высота шасси, **DS** = низшая точка захвата (зависит от высоты крюка и шасси)

[1] Грубая оценка на основе стандартной системы, заполненный маслом и без монтажного комплекта.
[2] Грубая оценка при применении КОМ типа «С», насоса 60 л/мин, двигатель 1200 об/мин, передаточное число КОМ i = 1,0. Зависит от сопротивления внутри цилиндра.
Давление: 350 бар.

Крюковой погрузчик серии ТИТАН

Грузоподъёмность 180 кН (-S) H = 1420/1450 мм CH = 1050 мм

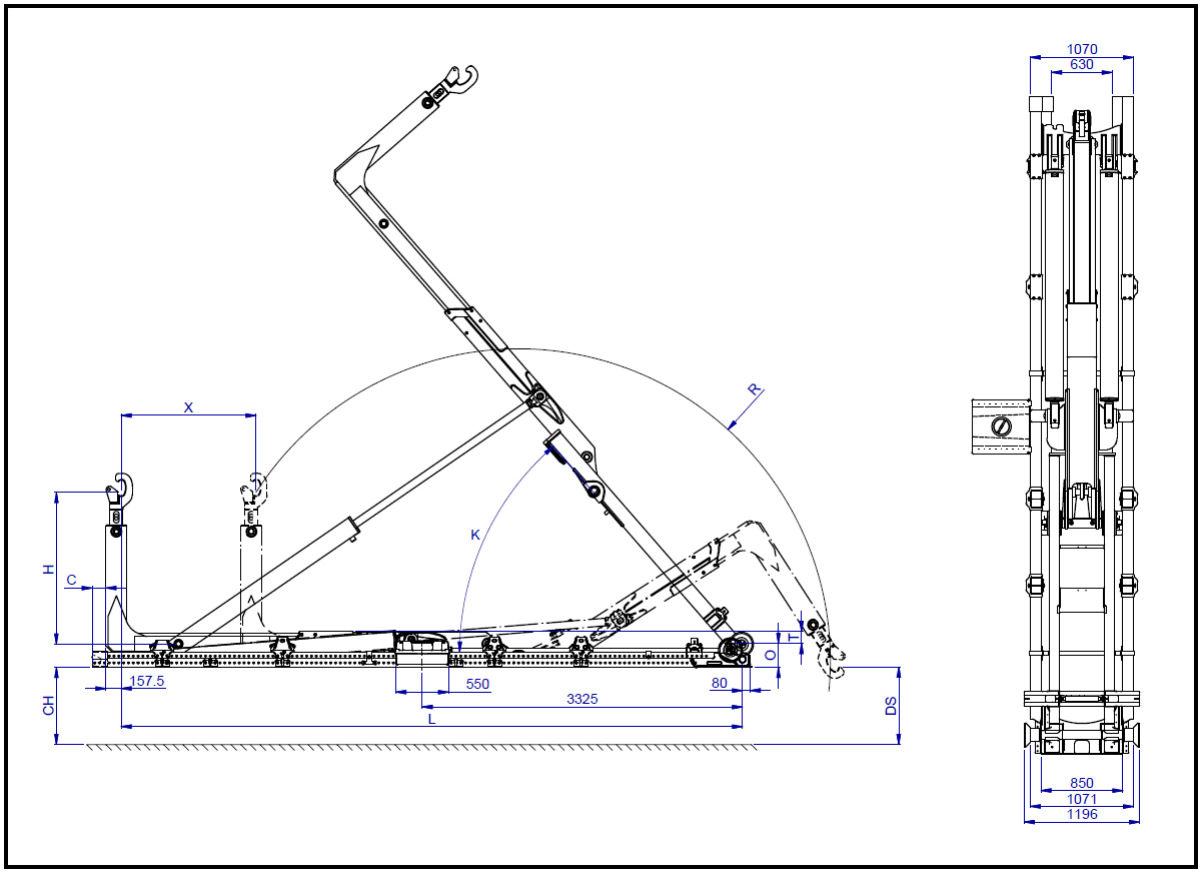

ТИП:	T18-47-S	T18-49-S	T18-51-S	T18-53-S	T18-55-S	T18-57-S	T18-60-S	T18-62-S
X (мм)	1200	1200	1200	1200	1200	1200	1400	1400
L (мм)	4700	4900	5050	5300	5500	5700	5950	6200
O (мм)	220	220	220	220	220	220	220	220
K	53º	50º	47º	55º	52º	49º	54º	50º
R (мм)	2830	2830	2830	2990	2990	2990	2990	3110
T (мм)	130	130	130	130	130	130	130	130
Масса[1] (кг)	1850	1875	1900	2150	2175	2200	2250	2275
DS (мм)	995	995	995	990	990	990	895	895
Мин./макс. длина контейнера (мм)	3700-5800	3900-6000	4050-6150	4120 6400	4300 6600	4500 6800	4550 7050	4800 7300
C (мм)	200	200	200	200	200	200	200	200
Время загрузки[2] (с)	36	36	36	36	36	36	41	41
Время разгрузки[2] (с)	43	43	43	46	46	46	52	52
Время опрокидывания[2] (с)	38	38	38	41	41	41	46	46
Время быстрой разгрузки[2] (с)	13	13	13	14	14	14	16	16
Насос (л/мин)	64	64	64	84	84	84	84	84

H = высота крюка, **CH** = высота шасси, **DS** = низшая точка захвата (зависит от высоты крюка и шасси)

[1] Грубая оценка на основе стандартной системы, заполненный маслом и без монтажного комплекта.
[2] Грубая оценка при применении КОМ типа «С», насоса 80 л/мин, двигатель 1200 об/мин, передаточное число КОМ i = 1,0. Зависит от сопротивления внутри цилиндра.
Давление: 350 бар.

Крюковой погрузчик серии ТИТАН

Грузоподъёмность 180 кН (-K) H = 1420/1450 мм CH = 1050 мм

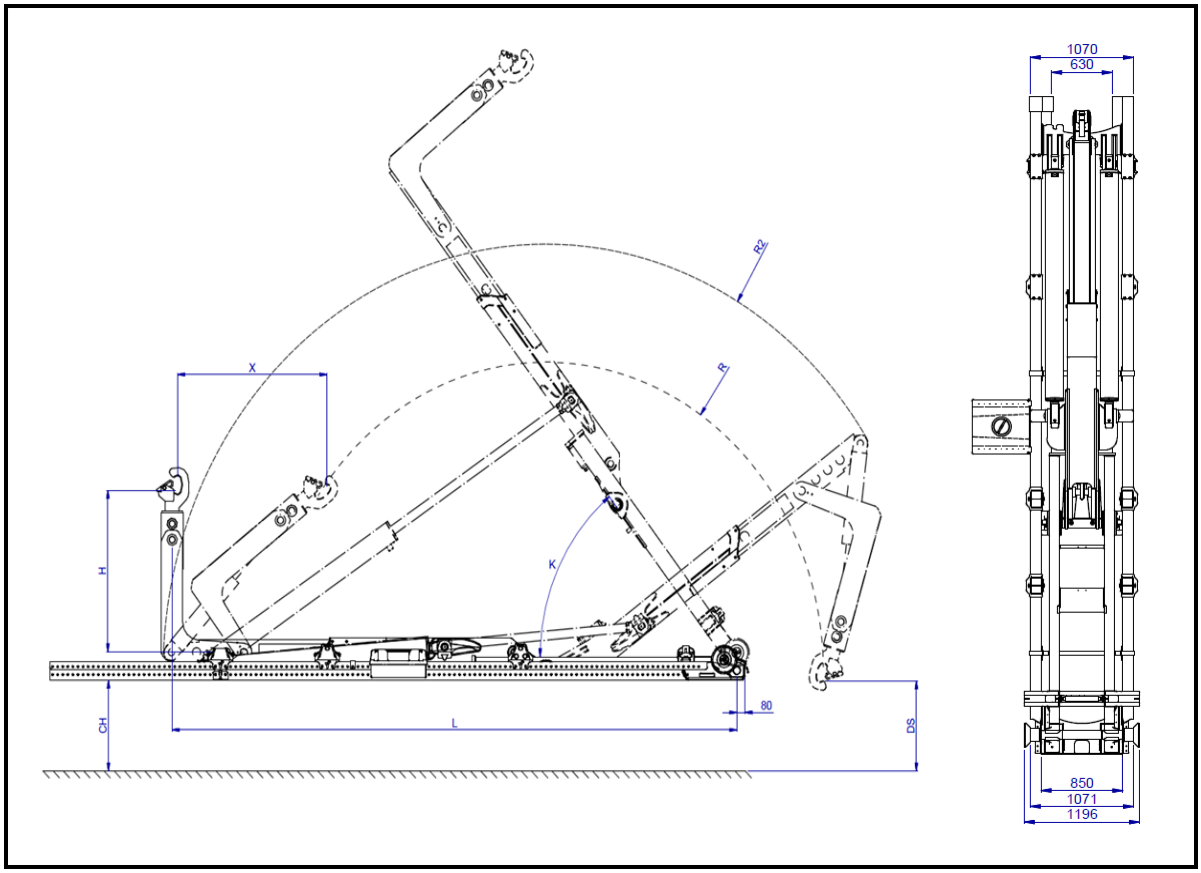

ТИП:	T18-47-K	T18-49-K	T18-51-K	T18-53-K	T18-55-K	T18-57-K
X (мм)	1350	1350	1350	1485	1485	1485
L (мм)	4650	4850	5050	5300	5500	5700
O (мм)	250	250	250	250	250	250
K	53°	50°	47°	55°	52°	49°
R1 (мм)	2455	2455	2495	2710	2710	2710
R 2 (мм)	2545	2945	3345	3745	3745	3745
T (мм)	130	130	130	130	130	130
Масса[1] (кг)	2275	2300	2350	2375	2450	2475
DS (мм)	1115	1115	1145	1160	1160	1160
Мин./макс. длина контейнера (мм)	3350-5750	4650-5950	4850-6150	4965-6400	4065 6600	4265 6800
C (мм)	200	200	200	200	200	200
Время загрузки[2] (с)	36	36	36	36	36	36
Время разгрузки[2] (с)	43	43	43	46	46	46
Время опрокидывания[2] (с)	38	38	38	41	41	41
Время быстрой разгрузки[2] (с)	13	13	13	14	14	14
Насос (л/мин)	84	84	84	84	84	84

H = высота крюка, **CH** = высота шасси, **DS** = низшая точка захвата (зависит от высоты крюка и шасси)

[1] Грубая оценка на основе стандартной системы, заполненный маслом и без монтажного комплекта.
[2] Грубая оценка при применении КОМ типа «С», насоса 80 л/мин, двигатель 1200 об/мин, передаточное число КОМ i = 1,0. Зависит от сопротивления внутри цилиндра.
Давление: 350 бар.

Версия 10, действительна с 1 июня 2014

Крюковой погрузчик серии ТИТАН

Грузоподъёмность 200 кН (-S) H = 1420/1450 мм CH = 1050 мм

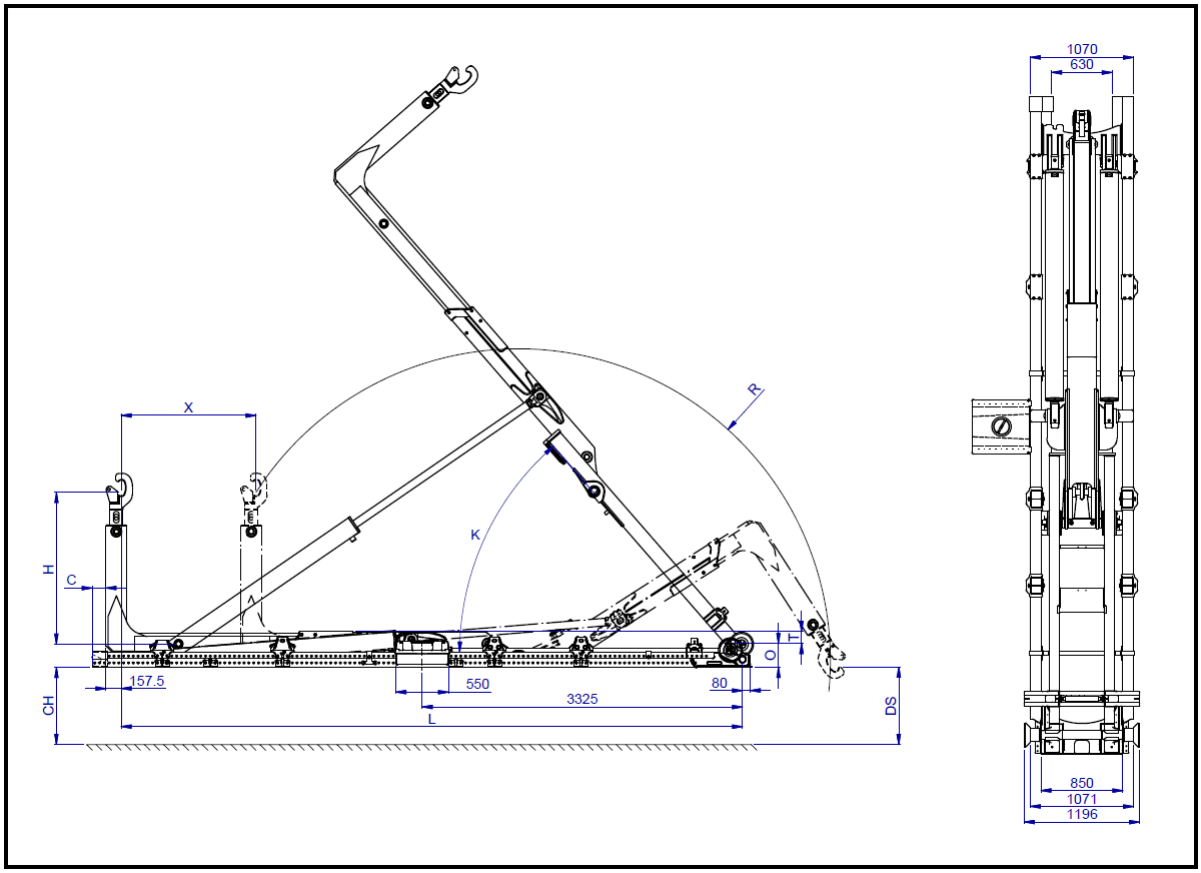

ТИП:	T20-47-S	T20-49-S	T20-51-S	T20-53-S	T20-55-S	T20-57-S	T20-60-S	T20-62-S	T20-65-S
X (мм)	1200	1200	1200	1200	1200	1200	1400	1400	1400
L (мм)	4700	4900	5050	5300	5500	5700	5950	6200	6450
O (мм)	250	250	250	250	250	250	250	250	250
K	53º	50º	47º	55º	52º	49º	54º	50º	49º
R (мм)	2830	2830	2830	2990	2990	2990	3110	3110	3195
T (мм)	130	130	130	130	130	130	130	130	130
Масса[1] (кг)	2275	2300	2350	2375	2450	2475	2550	2575	2650
DS (мм)	1179	1169	1169	1184	1184	1184	1104	1107	1186
Мин./макс. длина контейнера (мм)	3700-5800	3900-6000	4050-6150	4120 6400	4300-6600	4500-6800	4550-7050	5050-7550	5150-7750
C (мм)	200	200	200	200	200	200	200	200	150
Время загрузки[2] (с)	31	31	31	36	36	36	41	41	41
Время разгрузки[2] (с)	39	39	39	46	46	46	52	52	52
Время опрокидывания[2] (с)	35	35	35	41	41	41	46	46	46
Время быстрой разгрузки[2] (с)	12	12	12	14	14	14	16	16	16
Насос (л/мин)	84	84	84	84	84	84	84	84	84

H = Hook height, **CH** = Chassis height, **DS** = Lowest pick up point (depending on hook- and chassis height)

[1] Rough estimation based on a standard system, filled with oil and without mounting kit accessories.
[2] Rough estimation based on PTO type C, pump 80 l/min., motor 1200rpm, PTO transmission i = 1.0 and dependent on cylinder thickness. Pressure: 350 bar

Крюковой погрузчик серии ТИТАН

Грузоподъёмность 200 кН (-SK) H = 1420/1450 мм CH = 1050 мм

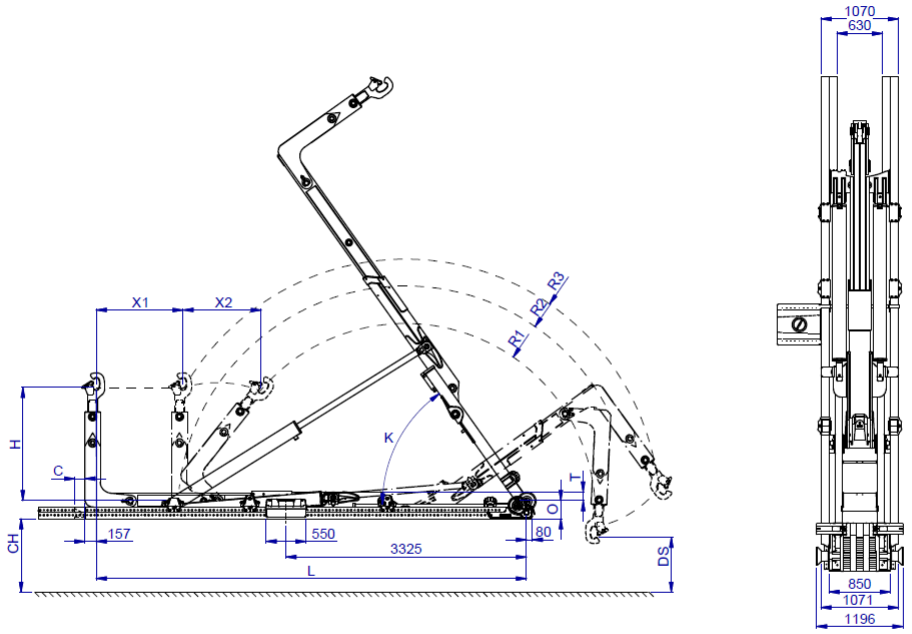

ТИП:	T20-49-SK	T20-51-SK	T20-53-SK	T20-55-SK	T20-57-SK	T20-60-SK	T20-62-SK	T20-65-SK
X (мм)	700 +1060	800 +1060	1200 +1060	900 +1060	1200 +1060	1200 +1060	1200 +1060	1400 +1060
L (мм)	4900	5050	5300	5500	5700	5950	6200	6450
O (мм)	250	250	250	250	250	250	250	250
K	53º	53º	53º	55º	55º	55º	55º	52º
R1 (мм)	2330	2400	2400	2465	2540	2580	2770	2655
R2 (мм)	2795	2857	2906	3004	3103	3152	3349	3250
R3 (мм)	3239	3323	3366	3452	3538	3582	3757	3669
T (мм)	130	130	130	130	130	130	130	130
Масса[1] (кг)	2625	2675	2700	2775	2800	2900	2950	2975
DS (мм)	700	765	765	710	765	795	945	855
Мин./макс. длина контейнера (мм)	3140-6000	3240-6200	3240-6400	3540-6600	3640 6800	3690-7050	3940-7300	3990-7550
C (мм)	200	200	200	200	200	200	200	120
Время загрузки[2] (с)	31	32	33	37	37	39	39	40
Время разгрузки[2] (с)	41	41	42	48	48	49	49	50
Время опрокидывания[2] (с)	35	35	35	41	41	41	41	41
Время быстрой разгрузки[2] (с)	13	13	13	15	15	15	15	15
Насос (л/мин)	84	84	84	84	84	84	84	84

H = высота крюка, **CH** = высота шасси, **DS** = низшая точка захвата (зависит от высоты крюка и шасси)

[1] Грубая оценка на основе стандартной системы, заполненный маслом и без монтажного комплекта.
[2] Грубая оценка при применении КОМ типа «С», насоса 80 л/мин, двигатель 1200 об/мин, передаточное число КОМ i = 1,0. Зависит от сопротивления внутри цилиндра.
Давление: 350 бар.

Версия 10, действительна с 1 июня 2014

Крюковой погрузчик серии ТИТАН

Грузоподъёмность 200 кН (-K) H = 1420/1450 мм CH = 1050 мм

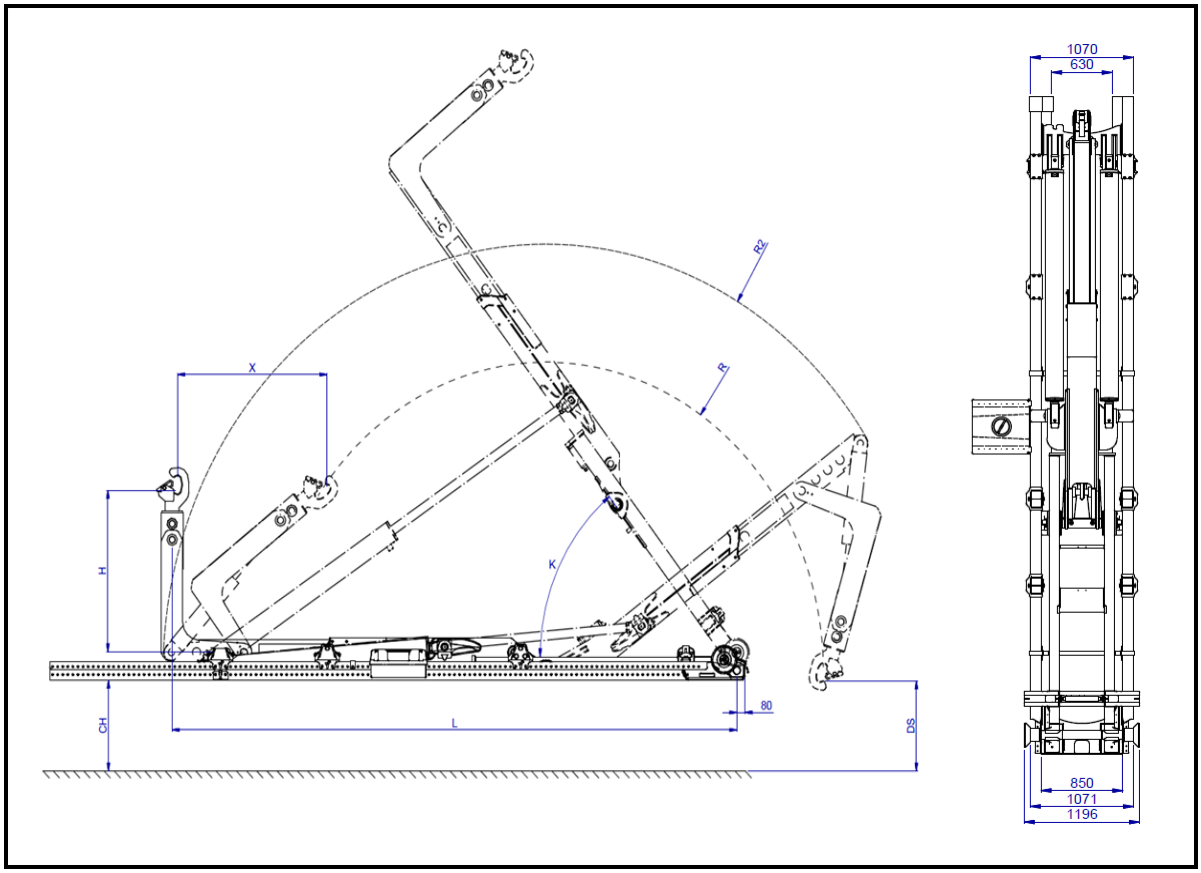

TYPE:	T20-47-K	T20-49-K	T20-51-K	T20-53-K	T20-55-K	T20-57-K
X (мм)	1350	1350	1350	1485	1485	1485
L (мм)	4650	4850	5050	5300	5500	5700
O (мм)	250	250	250	250	250	250
K	53º	50º	47º	55º	52º	49º
R1 (мм)	2455	2455	2495	2710	2710	2710
R2 (мм)	2545	2945	3345	3745	3745	3745
T (мм)	130	130	130	130	130	130
Масса[1] (кг)	2275	2300	2350	2375	2450	2475
DS (мм)	1115	1115	1145	1160	1160	1160
Мин./макс. длина контейнера (мм)	3350-5750	4650-5950	4850-6150	4965-6400	4065 6600	4265 6800
C (мм)	200	200	200	200	200	200
Время загрузки[2] (с)	36	36	36	36	36	36
Время разгрузки[2] (с)	43	43	43	46	46	46
Время опрокидывания[2] (с)	38	38	38	41	41	41
Время быстрой разгрузки[2] (с)	13	13	13	14	14	14
Насос (л/мин)	84	84	84	84	84	84

H = высота крюка, **CH** = высота шасси, **DS** = низшая точка захвата (зависит от высоты крюка и шасси)

[1] Грубая оценка на основе стандартной системы, заполненный маслом и без монтажного комплекта.
[2] Грубая оценка при применении КОМ типа «С», насоса 80 л/мин, двигатель 1200 об/мин, передаточное число КОМ i = 1,0. Зависит от сопротивления внутри цилиндра.
Давление: 350 бар.

Версия 10, действительна с 1 июня 2014

Крюковой погрузчик серии ТИТАН

Грузоподъёмность 220 кН (-S) H = 1420/1450 мм CH = 1050 мм

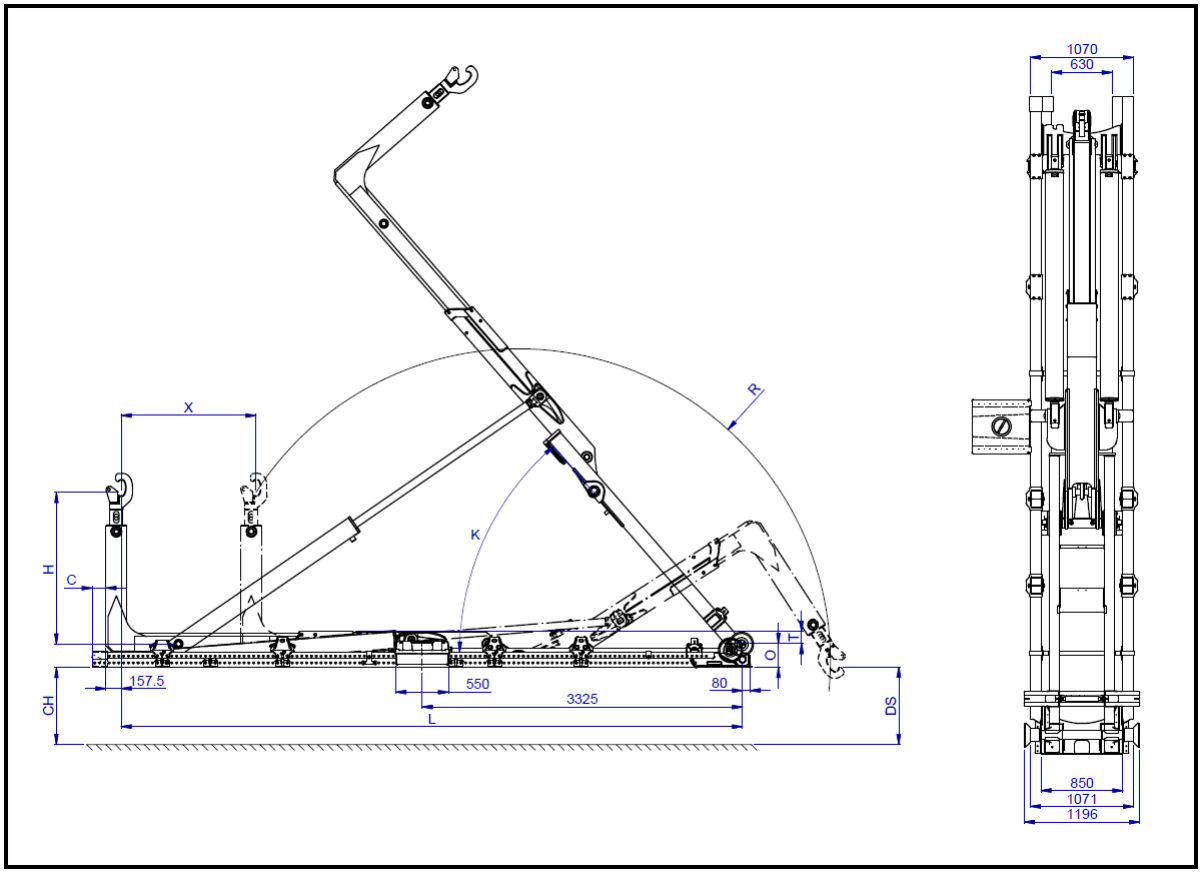

ТИП:	T22-47-S	T22-49-S	T22-51-S	T22-53-S	T22-55-S	T22-57-S	T22-60-S	T22-62-S	T22-65-S
X (мм)	1200	1200	1200	1200	1200	1200	1400	1400	1400
L (мм)	4700	4900	5050	5300	5500	5700	5950	6200	6450
O (мм)	250	250	250	250	250	250	250	250	250
K	53º	50º	47º	55º	52º	49º	54º	50º	49º
R (мм)	2830	2830	2830	2990	2990	2990	3110	3110	3195
T (мм)	130	130	130	130	130	130	130	130	130
Масса[1] (кг)	2275	2300	2350	2375	2450	2475	2550	2575	2650
DS (мм)	1179	1169	1169	1184	1184	1184	1104	1107	1186
Мин./макс. длина контейнера (мм)	3700-5800	3900-6000	4050-6150	4120 6400	4300-6600	4500-6800	4550-7050	5050-7550	5150-7750
C (мм)	200	200	200	200	200	200	200	200	150
Время загрузки[2] (с)	31	31	31	36	36	36	41	41	41
Время разгрузки[2] (с)	39	39	39	46	46	46	52	52	52
Время опрокидывания[2] (с)	35	35	35	41	41	41	46	46	46
Время быстрой разгрузки[2] (с)	12	12	12	14	14	14	16	16	16
Насос (л/мин)	84	84	84	84	84	84	84	84	84

H = высота крюка, **CH** = высота шасси, **DS** = низшая точка захвата (зависит от высоты крюка и шасси)

[1] Грубая оценка на основе стандартной системы, заполненный маслом и без монтажного комплекта.
[2] Грубая оценка при применении КОМ типа «С», насоса 80 л/мин, двигатель 1200 об/мин, передаточное число КОМ i = 1,0. Зависит от сопротивления внутри цилиндра.
Давление: 350 бар.

Крюковой погрузчик серии ТИТАН

Грузоподъёмность 220 кН (-SK) H = 1420/1450 мм CH = 1050 мм

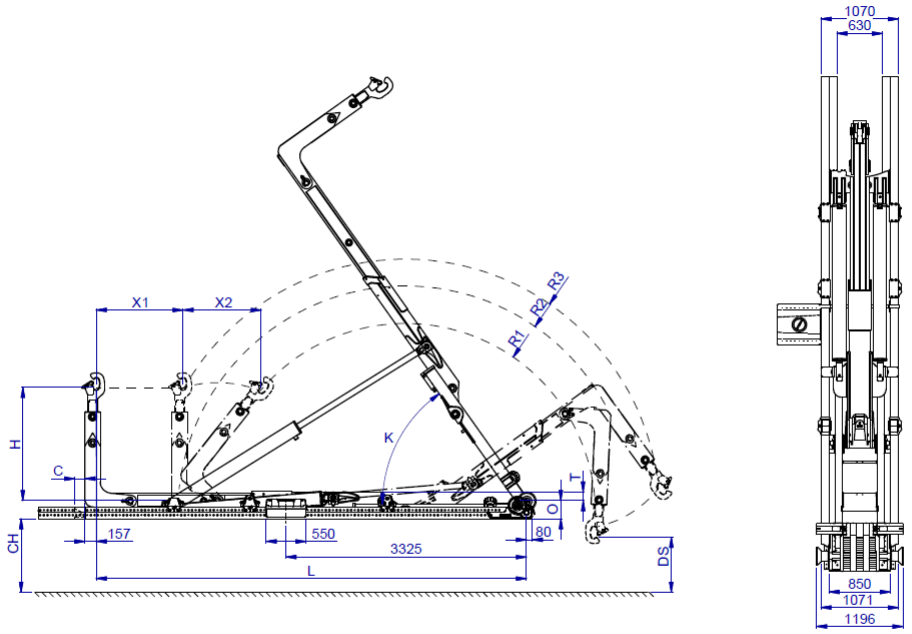

ТИП:	T22-49-SK	T22-51-SK	T22-53-SK	T22-55-SK	T22-57-SK	T22-60-SK	T22-62-SK	T22-65-SK
X1 (мм) X2 (мм)	700 +1060	800 +1060	1200 +1060	900 +1060	1200 +1060	1200 +1060	1200 +1060	1400 +1060
L (мм)	4900	5050	5300	5500	5700	5950	6200	6450
O (мм)	250	250	250	250	250	250	250	250
K	53º	53º	53º	55º	55º	55º	55º	52º
R1 (мм)	2330	2400	2400	2465	2540	2580	2770	2655
R2 (мм)	2795	2857	2906	3004	3103	3152	3349	3250
R3 (мм)	3239	3323	3366	3452	3538	3582	3757	3669
T (мм)	130	130	130	130	130	130	130	130
Масса[1] (кг)	2625	2675	2700	2775	2800	2900	2950	2975
DS (мм)	700	765	765	710	765	795	945	855
Мин./макс. длина контейнера (мм)	3140-6000	3240-6200	3240-6400	3540-6600	3640 6800	3690-7050	3940-7300	3990-7550
C (мм)	200	200	200	200	200	200	200	120
Время загрузки[2] (с)	31	32	33	37	37	44	44	45
Время разгрузки[2] (с)	41	41	42	48	48	55	55	56
Время опрокидывания[2] (с)	35	35	35	41	41	47	47	47
Время быстрой разгрузки[2] (с)	13	13	13	15	15	17	17	17
Насос (л/мин)	84	84	84	84	84	84	84	84

H = высота крюка, **CH** = высота шасси, **DS** = низшая точка захвата (зависит от высоты крюка и шасси)

[1] Грубая оценка на основе стандартной системы, заполненный маслом и без монтажного комплекта.
[2] Грубая оценка при применении КОМ типа «С», насоса 80 л/мин, двигатель 1200 об/мин, передаточное число КОМ i = 1,0. Зависит от сопротивления внутри цилиндра.
Давление: 350 бар.

Версия 10, действительна с 1 июня 2014

Крюковой погрузчик серии ТИТАН

Грузоподъёмность 220 кН (-К) Н = 1420/1450 мм СН = 1050 мм

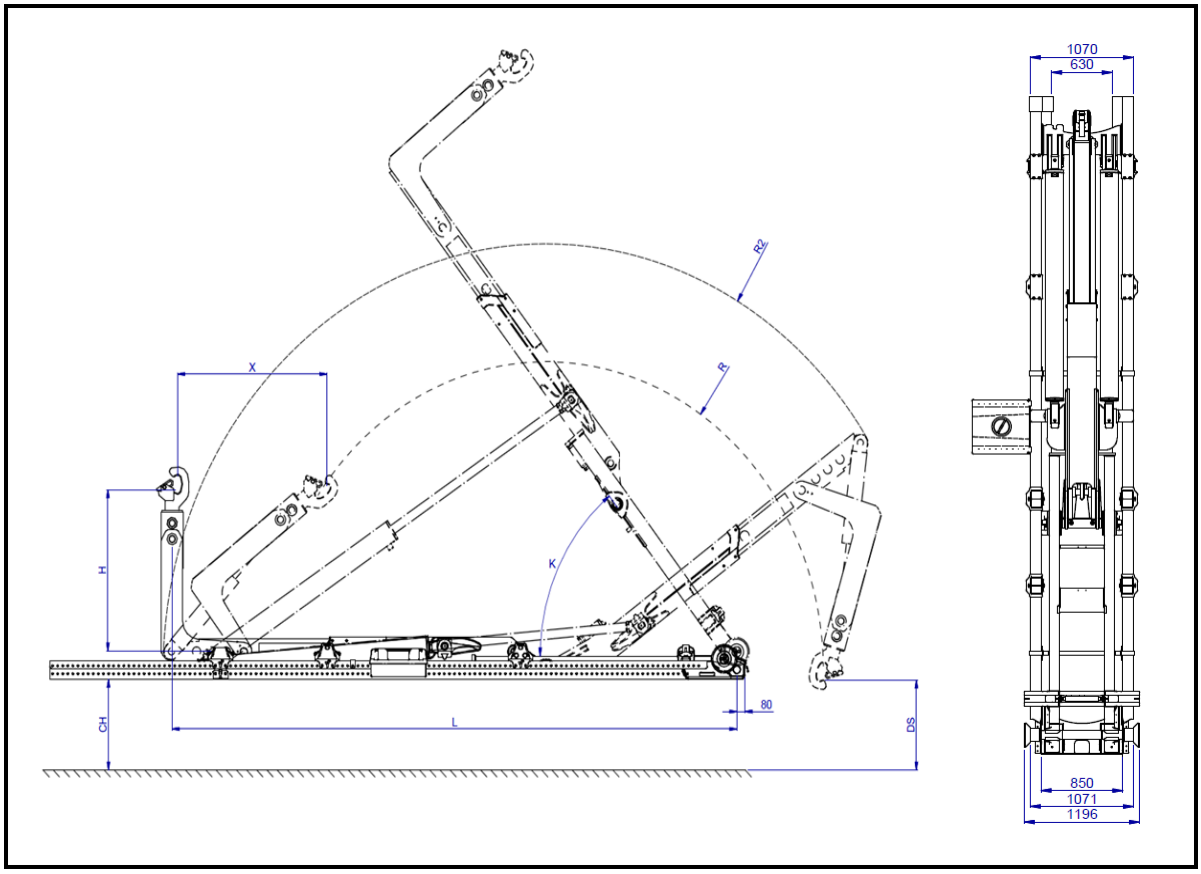

ТИП:	Т22-47-К	Т22-49-К	Т22-51-К	Т22-53-К	Т22-55-К	Т22-57-К
X (мм)	1350	1350	1350	1485	1485	1485
L (мм)	4650	4850	5050	5300	5500	5700
O (мм)	250	250	250	250	250	250
K	53º	50º	47º	55º	52º	49º
R1 (мм)	2455	2455	2495	2710	2710	2710
R2 (мм)	2545	2945	3345	3745	3745	3745
T (мм)	130	130	130	130	130	130
Масса[1] (кг)	2275	2300	2350	2375	2450	2475
DS (мм)	1115	1115	1145	1160	1160	1160
Мин./макс. длина контейнера (мм)	3350-5750	4650-5950	4850-6150	4965-6400	4065 6600	4265 6800
C (мм)	200	200	200	200	200	200
Время загрузки[2] (с)	36	36	36	36	36	36
Время разгрузки[2] (с)	43	43	43	46	46	46
Время опрокидывания[2] (с)	38	38	38	41	41	41
Время быстрой разгрузки[2] (с)	13	13	13	14	14	14
Насос (л/мин)	84	84	84	84	84	84

Н = высота крюка, **СН** = высота шасси, **DS** = низшая точка захвата (зависит от высоты крюка и шасси)

[1] Грубая оценка на основе стандартной системы, заполненный маслом и без монтажного комплекта.
[2] Грубая оценка при применении КОМ типа «С», насоса 80 л/мин, двигатель 1200 об/мин, передаточное число КОМ i = 1,0. Зависит от сопротивления внутри цилиндра.
Давление: 350 бар.

Версия 10, действительна с 1 июня 2014

Крюковой погрузчик серии ТИТАН

Грузоподъёмность 260 кН (-S) H = 1420/1450 мм CH = 1050 мм

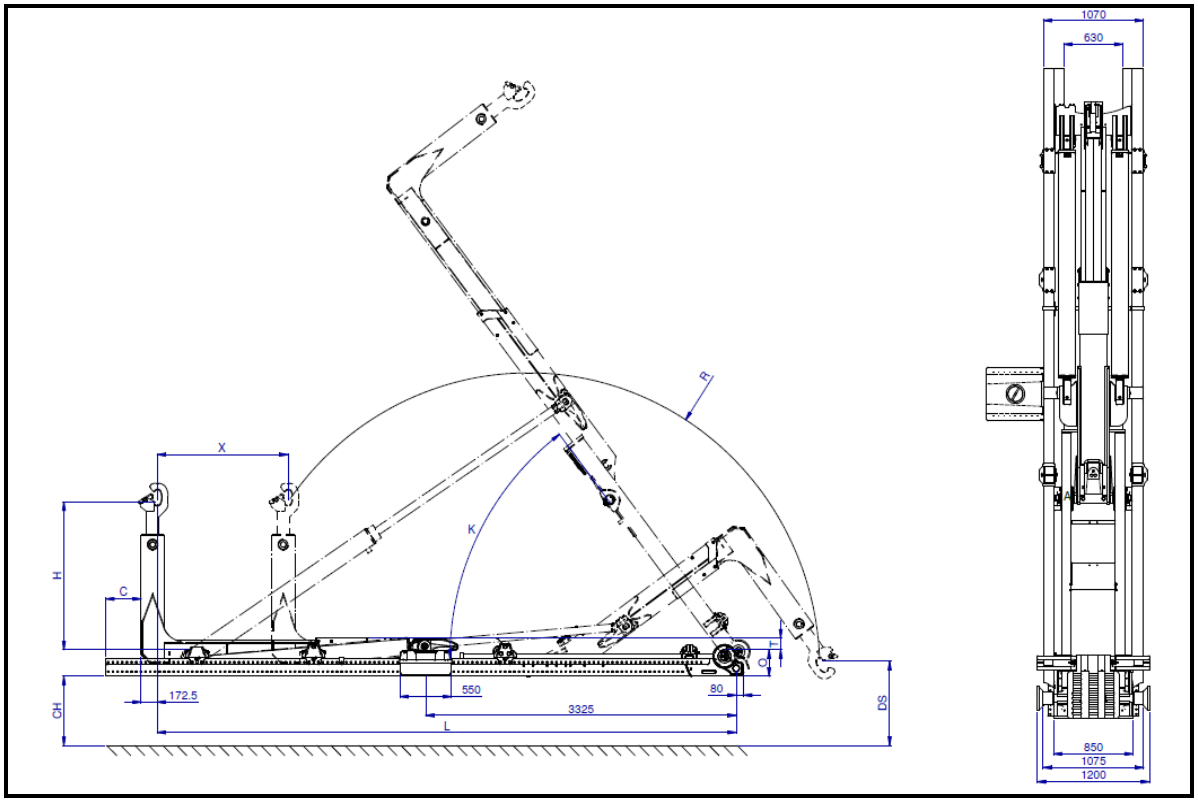

ТИП:	T26-47-S	T26-49-S	T26-51-S	T26-53-S	T26-55-S	T26-57-S	T26-60-S	T26-62-S	T26-65-S	T26-67-S
X (мм)	1200	1200	1200	1200	1200	1200	1400	1400	1400	1500
L (мм)	4700	4900	5050	5300	5500	5700	5950	6200	6450	6650
O (мм)	250	250	250	280	280	280	280	280	280	280
K	53°	50°	47°	54°	51°	48°	53°	50°	48°	48°
R (мм)	2830	2830	2830	3005	3005	3005	3130	3130	3210	3295
T (мм)	130	130	130	130	130	130	130	130	130	130
Масса[1] (кг)	2325	2350	2400	2800	2825	2850	2900	2925	3050	3075
DS (мм)	1080	1080	1080	1120	1120	1120	1010	1010	1070	1125
Мин./макс. длина контейнера (мм)	3700-5800	3900-6000	4050-6150	4120-6400	4300-6600	4500-6800	4550-7050	4800-7300	5050-7550	5150-7750
C (мм)	200	200	200	200	200	200	200	200	150	150
Время загрузки[2] (с)	34	34	34	40	40	40	45	45	45	46
Время разгрузки[2] (с)	41	41	41	48	48	48	54	54	54	55
Время опрокидывания[2] (с)	37	37	37	44	44	44	49	49	49	49
Время быстрой разгрузки[2] (с)	13	13	13	15	15	15	17	17	17	17
Насос (л/мин)	108	108	108	108	108	108	108	108	108	108

H = высота крюка, **CH** = высота шасси, **DS** = низшая точка захвата (зависит от высоты крюка и шасси)

[1] Грубая оценка на основе стандартной системы, заполненный маслом и без монтажного комплекта.
[2] Грубая оценка при применении КОМ типа «С», насоса 80 л/мин, двигатель 1200 об/мин, передаточное число КОМ i = 1,0.
Зависит от сопротивления внутри цилиндра.
Давление: 350 бар.

Крюковой погрузчик серии ТИТАН

Грузоподъёмность 260 кН (-SK) H = 1420/1450 мм CH = 1050 мм

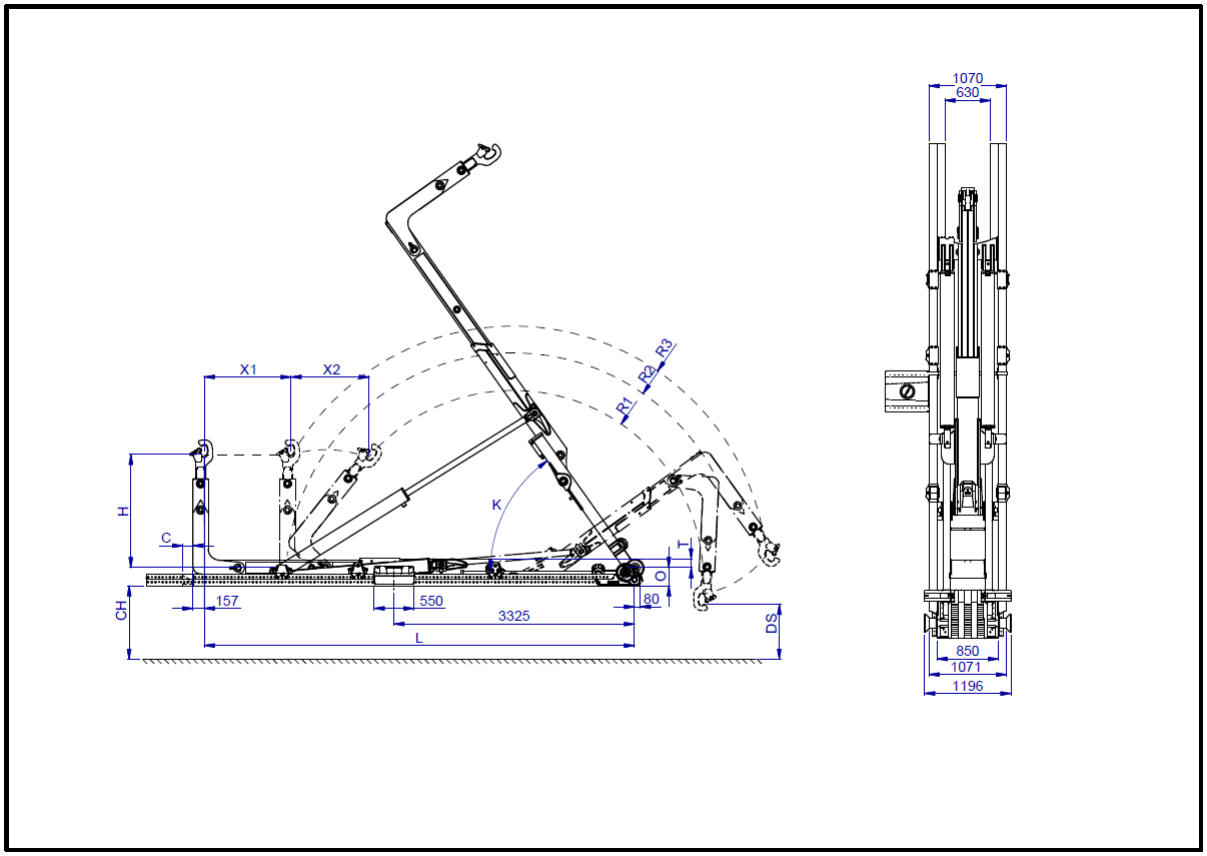

TYPE:	T26-49-SK	T26-51-SK	T26-53-SK	T26-55-SK	T26-57-SK	T26-60-SK	T26-62-SK	T26-65-SK	T26-67-SK
X1 (мм) X2 (мм)	700 +1060	800 +1060	1200 +1060	900 +1060	1200 +1060	1200 +1060	1200 +1060	1400 +1060	1400 +1060
L (мм)	4900	5050	5300	5500	5700	5950	6200	6450	6650
O (мм)	250	250	250	280	280	280	280	280	280
K	53°	53°	53°	54°	54°	54°	54°	51°	51°
R1 (мм)	2330	2395	2395	2470	2545	2580	2770	2655	2810
R2 (мм)	2857	2857	2906	3004	3103	3152	3349	3250	3250
R3 (мм)	3323	3323	3366	3452	3538	3582	3757	3669	3669
T (мм)	130	130	130	130	130	130	130	130	130
Масса[1] (кг)	2575	2625	2675	3050	3100	3150	3200	3250	3325
DS (мм)	700	765	765	745	805	835	990	895	1020
Мин./макс. длина контейнера (мм)	3140-6000	3240-6200	3240-6400	3540-6600	3640 6800	3690-7050	3940-7300	3990-7550	4010-7660
C (мм)	200	200	200	200	200	200	200	120	120
Время загрузки[2] (с)	30	30	31	35	36	37	37	38	43
Время разгрузки[2] (с)	38	38	39	45	45	46	46	46	51
Время опрокидывания[2] (с)	33	33	33	39	39	39	39	39	44
Время быстрой разгрузки[2] (с)	12	12	12	14	14	14	14	14	16
Насос (л/мин)	108	108	108	108	108	108	108	108	108

H = высота крюка, **CH** = высота шасси, **DS** = низшая точка захвата (зависит от высоты крюка и шасси)

[1] Грубая оценка на основе стандартной системы, заполненный маслом и без монтажного комплекта.
[2] Грубая оценка при применении КОМ типа «С», насоса 80 л/мин, двигатель 1200 об/мин, передаточное число КОМ i = 1,0.
Зависит от сопротивления внутри цилиндра.
Давление: 350 бар.

Версия 10, действительна с 1 июня 2014

Крюковой погрузчик серии ТИТАН

Грузоподъёмность 300 кН (-S) H = 1420/1450 мм CH = 1050 мм

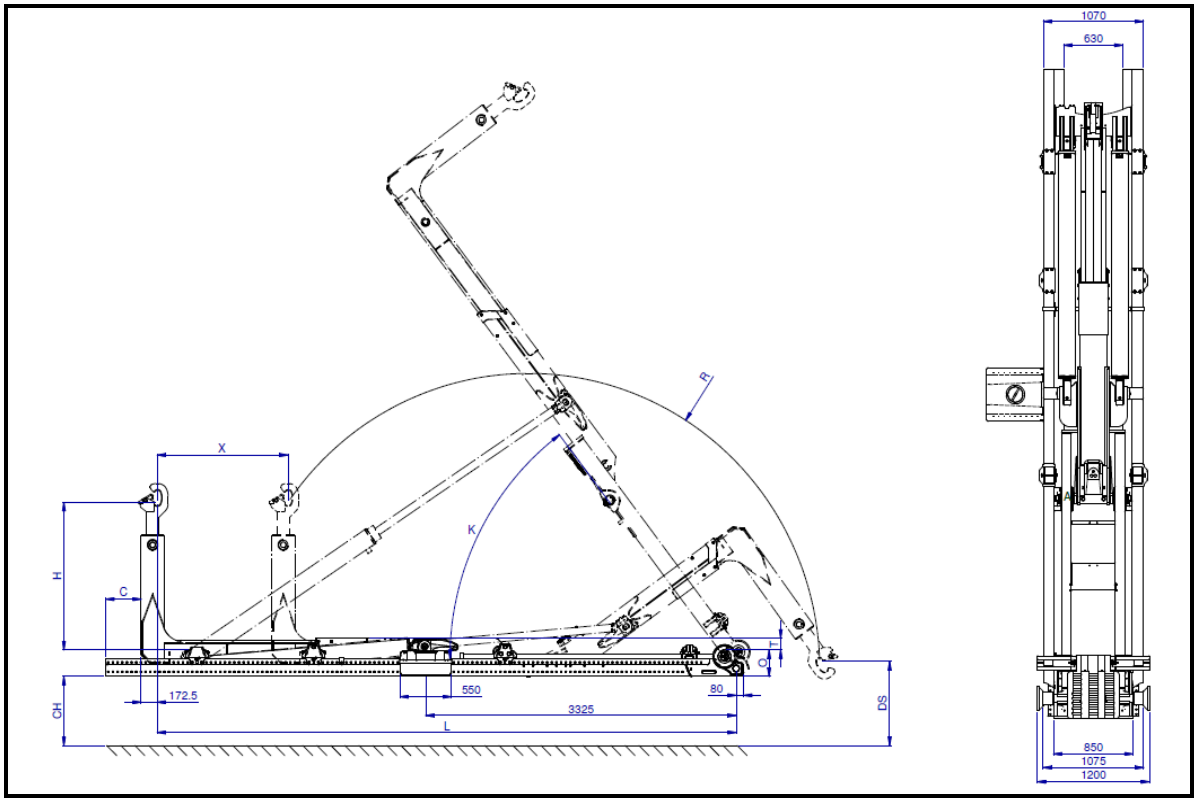

ТИП:	T30-53-S	T30-55-S	T30-57-S	T30-60-S	T30-62-S	T30-65-S	T30-67-S
X (мм)	1200	1200	1200	1400	1400	1400	1500
L (мм)	5300	5500	5700	5950	6200	6450	6650
O (мм)	280	280	280	280	280	280	280
K	54º	51º	48º	53º	50º	48º	48º
R (мм)	3005	3005	3005	3130	3130	3210	3295
T (мм)	130	130	130	130	130	130	130
Масса[1] (кг)	2800	2825	2850	2900	2925	3050	3075
DS (мм)	1120	1120	1120	1010	1010	1070	1125
Мин./макс. длина контейнера (мм)	4120-6400	4300-6600	4500-6800	4550-7050	4800-7300	5050-7550	5150-7750
C (мм)	200	200	200	200	200	150	150
Время загрузки[2] (с)	40	40	40	45	45	45	46
Время разгрузки[2] (с)	48	48	48	54	54	54	55
Время опрокидывания[2] (с)	44	44	44	49	49	49	49
Время быстрой разгрузки[2] (с)	15	15	15	17	17	17	17
Насос (л/мин)	108	108	108	108	108	108	108

H = высота крюка, **CH** = высота шасси, **DS** = низшая точка захвата (зависит от высоты крюка и шасси)

[1] Грубая оценка на основе стандартной системы, заполненный маслом и без монтажного комплекта.
[2] Грубая оценка при применении КОМ типа «С», насоса 80 л/мин, двигатель 1200 об/мин, передаточное число КОМ i = 1,0. Зависит от сопротивления внутри цилиндра.
Давление: 350 бар.

Крюковой погрузчик серии ТИТАН

Грузоподъёмность 300 кН (-SK) H = 1420/1450 мм CH = 1050 мм

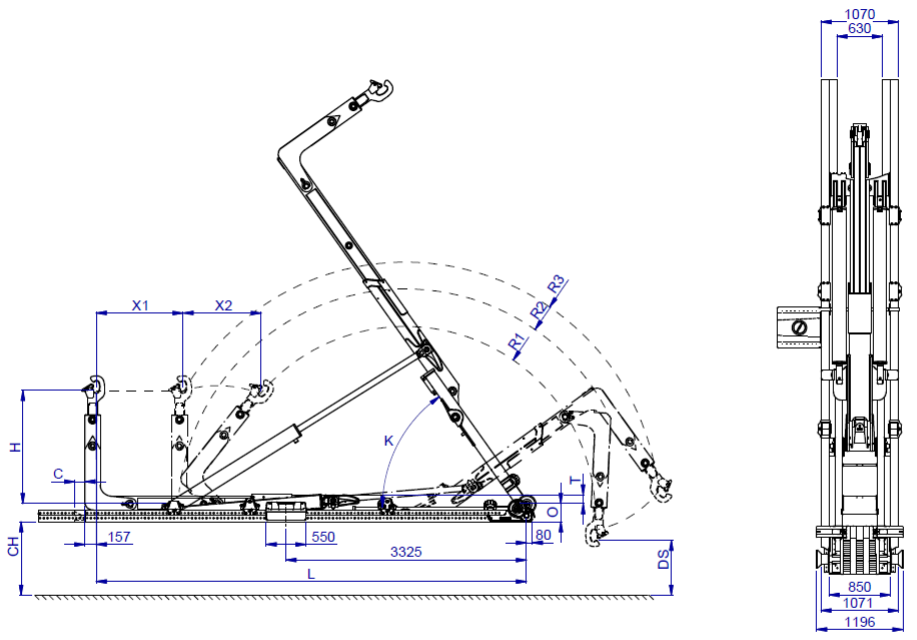

TYPE:	T30-55-SK	T30-57-SK	T30-60-SK	T30-62-SK	T30-65-SK	T30-67-SK
X1 (мм) X2 (мм)	700 +1060	800 +1060	1200 +1060	900 +1060	1200 +1060	1200 +1060
L (мм)	5500	5700	5950	6200	6450	6650
O (мм)	280	280	280	280	280	280
K	54º	54º	54º	54º	51º	51º
R1 (мм)	2470	2545	2580	2770	2655	2810
R2 (мм)	3004	3103	3152	3349	3250	3250
R3 (мм)	3452	3538	3582	3757	3669	3669
T (мм)	130	130	130	130	130	130
Масса[1] (кг)	3075	3125	3175	3225	3275	3325
DS (мм)	745	805	835	990	895	1020
Мин./макс. длина контейнера (мм)	3140-6000	3240-6200	3240-6400	3540-6600	3640 6800	3690-7050
C (мм)	200	200	200	200	120	120
Время загрузки[2] (с)	35	36	37	37	38	43
Время разгрузки[2] (с)	45	45	46	46	46	51
Время опрокидывания[2] (с)	39	39	39	39	39	44
Время быстрой разгрузки[2] (с)	14	14	14	14	14	16
Насос (л/мин)	108	108	108	108	108	108

H = высота крюка, **CH** = высота шасси, **DS** = низшая точка захвата (зависит от высоты крюка и шасси)

[1] Грубая оценка на основе стандартной системы, заполненный маслом и без монтажного комплекта.
[2] Грубая оценка при применении КОМ типа «С», насоса 80 л/мин, двигатель 1200 об/мин, передаточное число КОМ i = 1,0. Зависит от сопротивления внутри цилиндра.
Давление: 350 бар.

Версия 10, действительна с 1 июня 2014

Крюковой погрузчик (-SZ и -SKZ)

Крюковой погрузчик серии ТИТАН

Грузоподъёмность 200 кН (-SZ) H = 1570 мм CH = 1050 мм

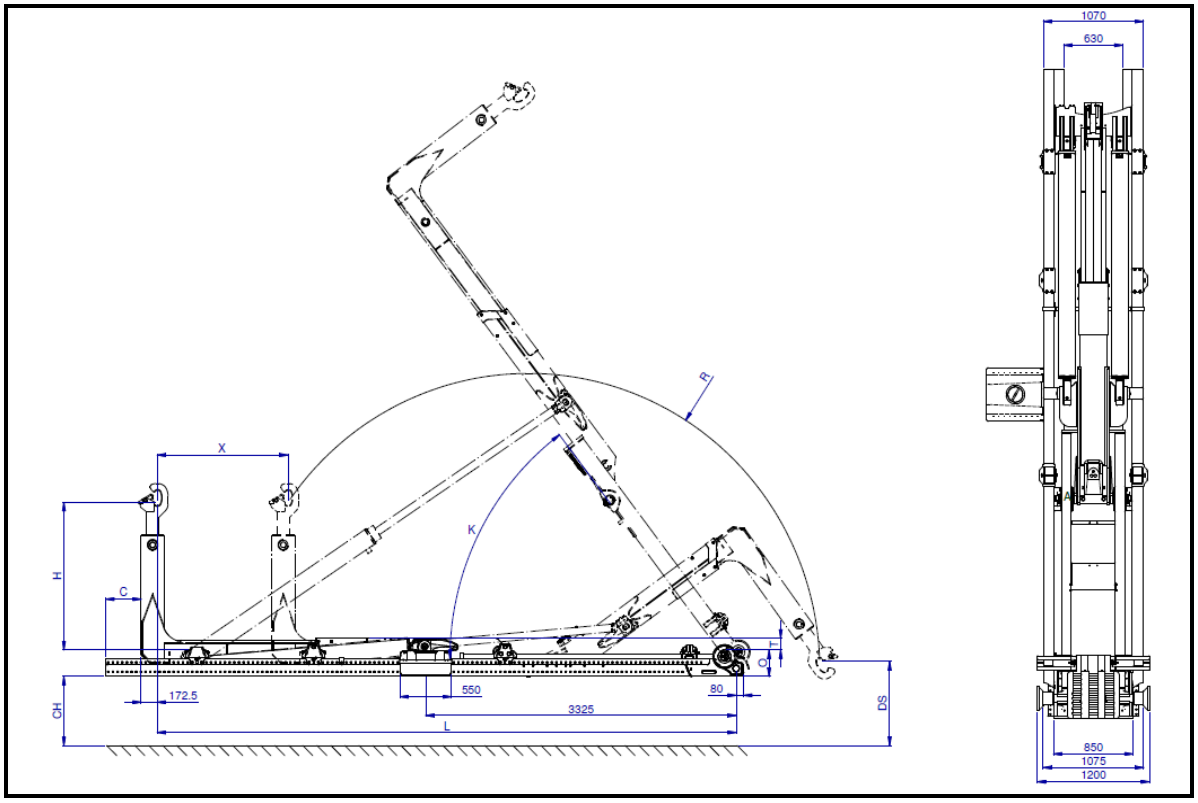

ТИП:	T20-47-SZ	T20-49-SZ	T20-51-SZ	T20-53-SZ	T20-55-SZ	T20-57-SZ	T20-60- SZ	T20-62- SZ	T20-65- SZ
X (мм)	1200	1200	1200	1200	1200	1200	1400	1400	1400
L (мм)	4700	4900	5050	5300	5500	5700	5950	6200	6450
O (мм)	280	280	280	280	280	280	280	280	280
K	53°	50°	47°	54°	51°	48°	53°	50°	48°
R (мм)	2830	2830	2830	3005	3005	3005	3130	3130	3210
T (мм)	100	100	100	100	100	100	100	100	100
Масса[1] (кг)	2275	2300	2350	2550	2575	2600	2650	2675	2800
DS (мм)	1080	1080	1080	1120	1120	1120	1010	1010	1070
Мин./макс. длина контейнера (мм)	3700-5800	3900-6000	4050-6150	4120-6400	4300-6600	4500-6800	4550-7050	4800-7300	5050-7550
C (мм)	200	200	200	200	200	200	200	200	150
Время загрузки[2] (с)	34	34	34	40	40	40	45	45	45
Время разгрузки[2] (с)	41	41	41	48	48	48	54	54	54
Время опрокидывания[2] (с)	37	37	37	44	44	44	49	49	49
Время быстрой разгрузки[2] (с)	13	13	13	15	15	15	17	17	17
Насос (л/мин)	84	84	84	84	84	84	84	84	84

H = высота крюка, **CH** = высота шасси, **DS** = низшая точка захвата (зависит от высоты крюка и шасси)

[1] Грубая оценка на основе стандартной системы, заполненный маслом и без монтажного комплекта.
[2] Грубая оценка при применении КОМ типа «С», насоса 80 л/мин, двигатель 1200 об/мин, передаточное число КОМ i = 1,0. Зависит от сопротивления внутри цилиндра.
Давление: 350 бар.

Крюковой погрузчик серии ТИТАН

Грузоподъёмность 220 кН (-SZ) H = 1570 мм CH = 1050 мм

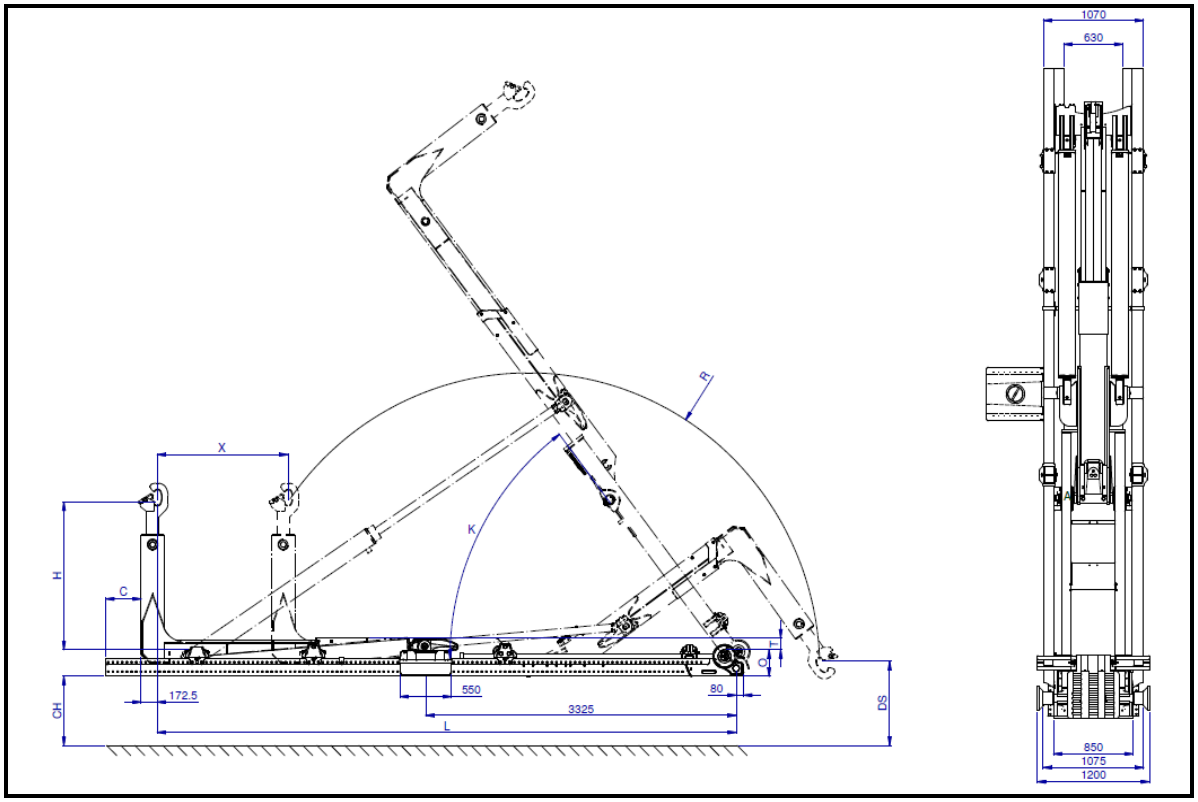

ТИП:	T22-47-SZ	T22-49-SZ	T22-51-SZ	T22-53-SZ	T20-55-SZ	T22-57-SZ	T22-60- SZ	T22-62- SZ	T22-65- SZ
X (мм)	1200	1200	1200	1200	1200	1200	1400	1400	1400
L (мм)	4700	4900	5050	5300	5500	5700	5950	6200	6450
O (мм)	280	280	280	280	280	280	280	280	280
K	53º	50º	47º	54º	51º	48º	53º	50º	48º
R (мм)	2830	2830	2830	3005	3005	3005	3130	3130	3210
T (мм)	100	100	100	100	100	100	100	100	100
Масса[1] (кг)	2275	2300	2350	2550	2575	2600	2650	2675	2800
DS (мм)	1080	1080	1080	1120	1120	1120	1010	1010	1070
Мин./макс. длина контейнера (мм)	3700-5800	3900-6000	4050-6150	4120-6400	4300-6600	4500-6800	4550-7050	4800-7300	5050-7550
C (мм)	200	200	200	200	200	200	200	200	150
Время загрузки[2] (с)	34	34	34	40	40	40	45	45	45
Время разгрузки[2] (с)	41	41	41	48	48	48	54	54	54
Время опрокидывания[2] (с)	37	37	37	44	44	44	49	49	49
Время быстрой разгрузки[2] (с)	13	13	13	15	15	15	17	17	17
Насос (л/мин)	84	84	84	84	84	84	84	84	84

H = высота крюка, **CH** = высота шасси, **DS** = низшая точка захвата (зависит от высоты крюка и шасси)

[1] Грубая оценка на основе стандартной системы, заполненный маслом и без монтажного комплекта.
[2] Грубая оценка при применении КОМ типа «С», насоса 80 л/мин, двигатель 1200 об/мин, передаточное число КОМ i = 1,0.
Зависит от сопротивления внутри цилиндра.
Давление: 350 бар.

Крюковой погрузчик серии ТИТАН

Грузоподъёмность 260 кН (-SZ) H = 1570 мм CH = 1050 мм

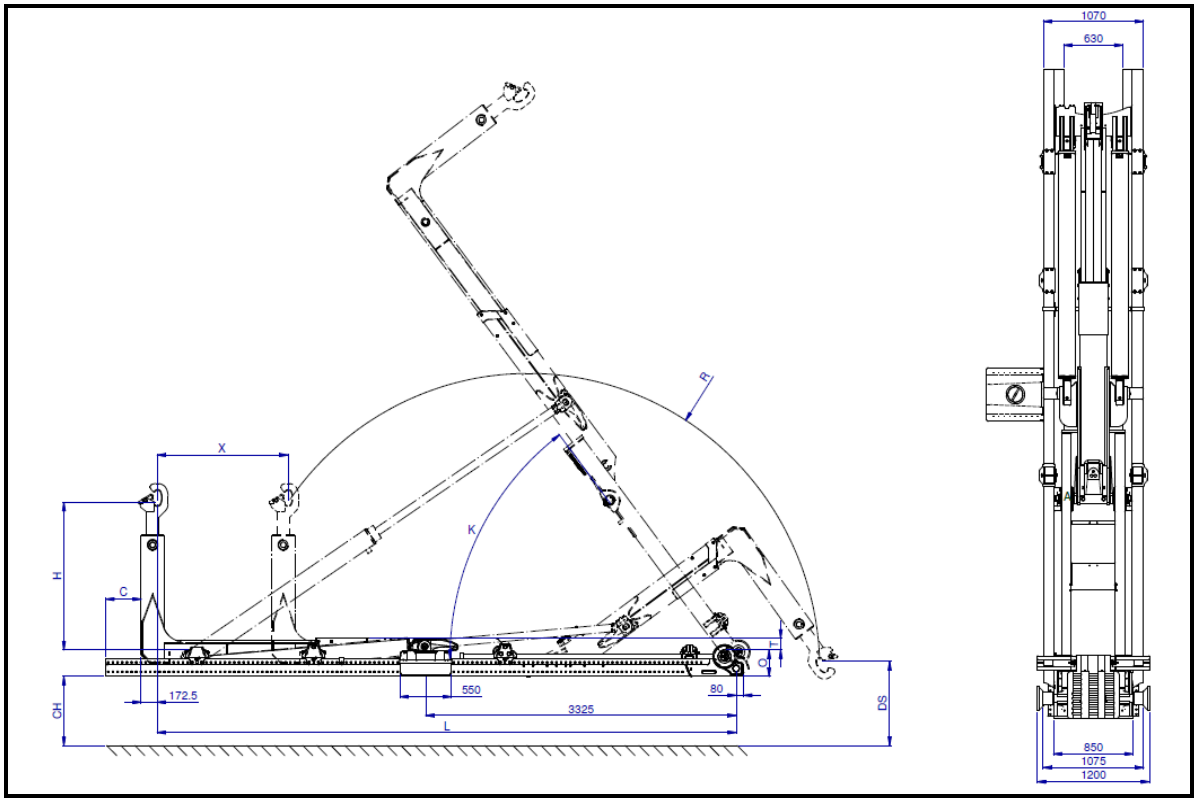

ТИП:	T26-47-SZ	T26-49-SZ	T26-51-SZ	T26-53-SZ	T26-55-SZ	T26-57-SZ	T26-60-SZ	T26-62-SZ	T26-65- SZ	T26-67-SZ
X (мм)	1000	1000	1000	1200	1200	1200	1400	1400	1400	1500
L (мм)	4700	4900	5050	5300	5500	5700	5950	6200	6450	6650
O (мм)	280	280	280	310	310	310	310	310	310	310
K	53º	49º	47º	54º	51º	48º	53º	50º	48º	48º
R (мм)	2890	2890	2890	3005	3005	3005	3130	3130	3210	3295
T (мм)	100	100	100	100	100	100	100	100	100	100
Масса[1] (кг)	2325	2350	2400	2800	2825	2850	2900	2925	3050	3075
DS (мм)	1365	1365	1365	1120	1120	1120	1010	1010	1070	1125
Мин./макс. длина контейнера (мм)	3700-5800	3900-6000	4050-6150	4120-6400	4300-6600	4500-6800	4550-7050	4800-7300	5050-7550	5150-7750
C (мм)	200	200	200	200	200	200	200	200	150	150
Время загрузки[2] (с)	34	34	34	40	40	40	45	45	45	46
Время разгрузки[2] (с)	41	41	41	48	48	48	54	54	54	55
Время опрокидывания[2] (с)	37	37	37	44	44	44	49	49	49	49
Время быстрой разгрузки[2] (с)	12	12	12	15	15	15	17	17	17	17
Насос (л/мин)	108	108	108	108	108	108	108	108	108	108

H = высота крюка, **CH** = высота шасси, **DS** = низшая точка захвата (зависит от высоты крюка и шасси)

[1] Грубая оценка на основе стандартной системы, заполненный маслом и без монтажного комплекта.
[2] Грубая оценка при применении КОМ типа «С», насоса 80 л/мин, двигатель 1200 об/мин, передаточное число КОМ i = 1,0.
Зависит от сопротивления внутри цилиндра.
Давление: 350 бар.

Крюковой погрузчик серии ТИТАН

Грузоподъёмность 300 кН (-SZ) H = 1570 мм CH = 1050 мм

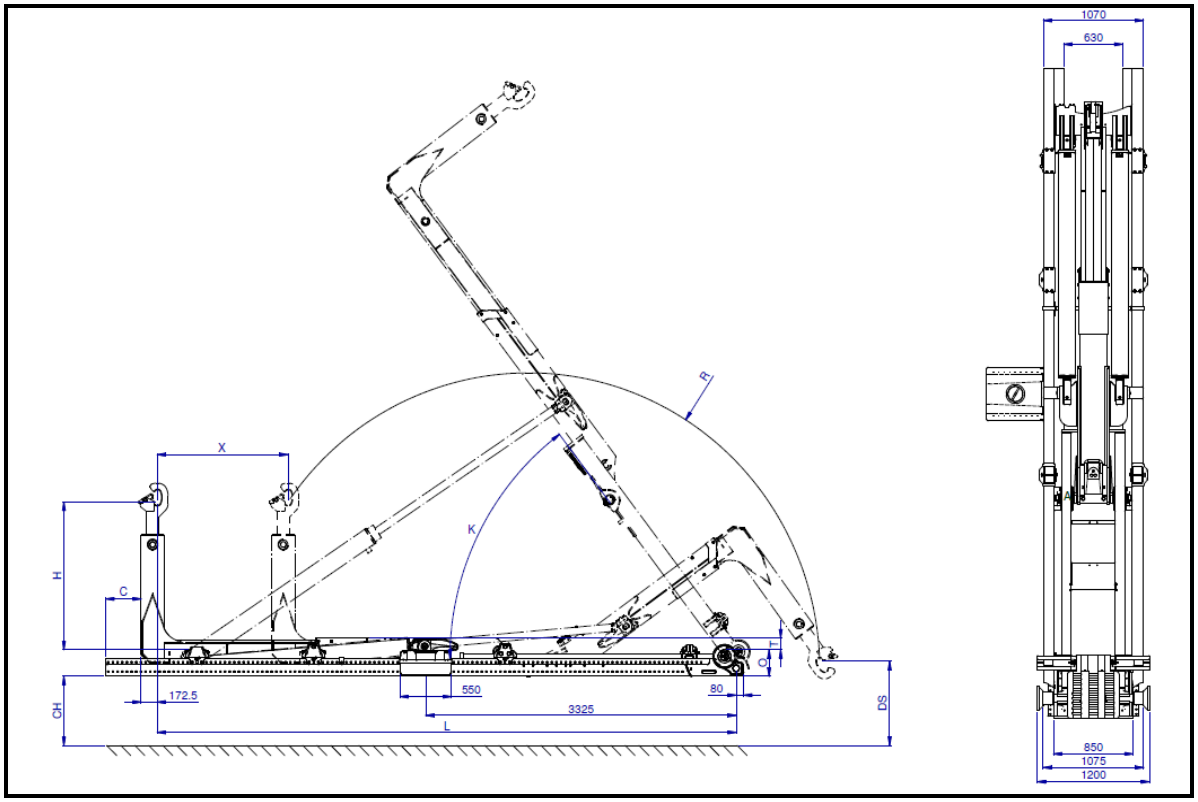

ТИП:	T30-53-SZ	T30-55-SZ	T30-57-SZ	T30-60-SZ	T30-62-SZ	T30-65- SZ	T30-67-SZ
X (мм)	1200	1200	1200	1400	1400	1400	1500
L (мм)	5300	5500	5700	5950	6200	6450	6650
O (мм)	310	310	310	310	310	310	310
K	54°	51°	48°	53°	50°	48°	48°
R (мм)	3005	3005	3005	3130	3130	3210	3295
T (мм)	100	100	100	100	100	100	100
Масса[1] (кг)	2800	2825	2850	2900	2925	3050	3075
DS (мм)	1120	1120	1120	1010	1010	1070	1125
Мин./макс. длина контейнера (мм)	4120-6400	4300-6600	4500-6800	4550-7050	4800-7300	5050-7550	5150-7750
C (мм)	200	200	200	200	200	150	150
Время загрузки[2] (с)	40	40	40	45	45	45	46
Время разгрузки[2] (с)	48	48	48	54	54	54	55
Время опрокидывания[2] (с)	44	44	44	49	49	49	49
Время быстрой разгрузки[2] (с)	15	15	15	17	17	17	17
Насос (л/мин)	108	108	108	108	108	108	108

H = высота крюка, **CH** = высота шасси, **DS** = низшая точка захвата (зависит от высоты крюка и шасси)

[1] Грубая оценка на основе стандартной системы, заполненный маслом и без монтажного комплекта.
[2] Грубая оценка при применении КОМ типа «С», насоса 80 л/мин, двигатель 1200 об/мин, передаточное число КОМ i = 1,0.
Зависит от сопротивления внутри цилиндра.
Давление: 350 бар.

Крюковой погрузчик серии ТИТАН

Грузоподъёмность 200 кН (-SKZ) H = 1570 мм CH = 1050 мм

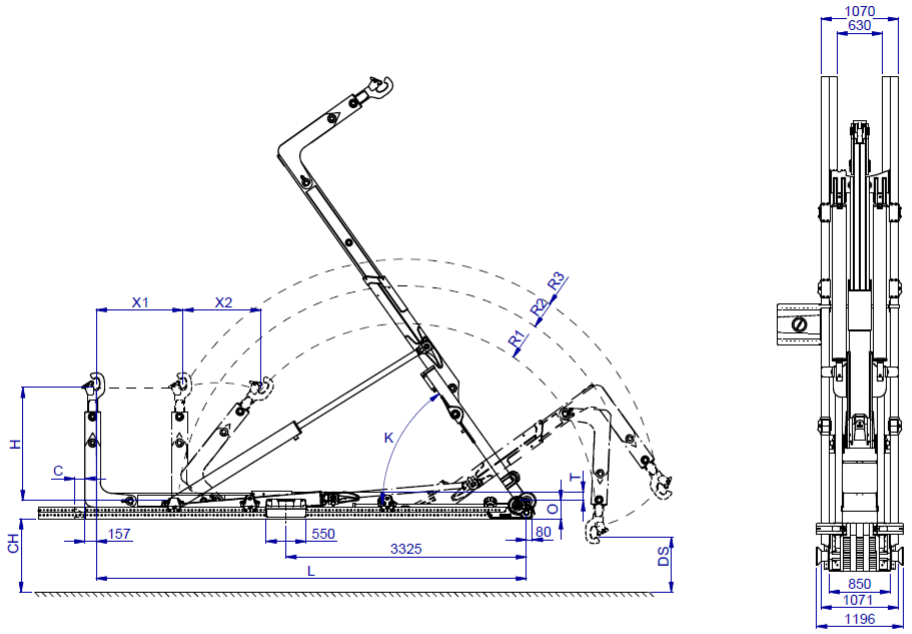

TYPE:	T20-49-SKZ	T20-51-SKZ	T20-53-SKZ	T20-55-SKZ	T20-57-SKZ	T20-60-SKZ	T20-62-SKZ	T20-65-SKZ
X1 (мм) X2 (мм)	700 +1150	800 +1150	1200 +1150	900 +1150	1200 +1150	1200 +1150	1200 +1150	1400 +1150
L (мм)	4900	5050	5300	5500	5700	5950	6200	6450
O (мм)	280	280	280	310	310	310	310	310
K	53°	53°	53°	54°	54°	54°	54°	51°
R1 (мм)	2330	2395	2395	2470	2545	2580	2770	2655
R2 (мм)	2857	2857	2906	3004	3103	3152	3349	3250
R3 (мм)	3323	3323	3366	3452	3538	3582	3757	3669
T (мм)	100	100	100	100	100	100	100	100
Масса[1] (кг)	2675	2700	2775	2800	2900	2950	2975	3025
DS (мм)	700	765	765	745	805	835	990	895
Мин./макс. длина контейнера (мм)	3150-6300	3150-6300	3200-6550	3500-6750	3600-6950	3650-7200	3900-7450	3950-7700
C (мм)	200	200	200	200	200	200	200	120
Время загрузки[2] (с)	30	30	31	35	36	37	37	38
Время разгрузки[2] (с)	38	38	39	45	45	46	46	46
Время опрокидывания[2] (с)	33	33	33	39	39	39	39	39
Время быстрой разгрузки[2] (с)	12	12	12	14	14	14	14	14
Насос (л/мин)	84	84	84	84	84	84	84	84

H = высота крюка, **CH** = высота шасси, **DS** = низшая точка захвата (зависит от высоты крюка и шасси)

[1] Грубая оценка на основе стандартной системы, заполненный маслом и без монтажного комплекта.
[2] Грубая оценка при применении КОМ типа «С», насоса 80 л/мин, двигатель 1200 об/мин, передаточное число КОМ i = 1,0.
Зависит от сопротивления внутри цилиндра.
Давление: 350 бар.

Версия 10, действительна с 1 июня 2014

Крюковой погрузчик серии ТИТАН

Грузоподъёмность 220 кН (-SKZ) H = 1570 мм CH = 1050 мм

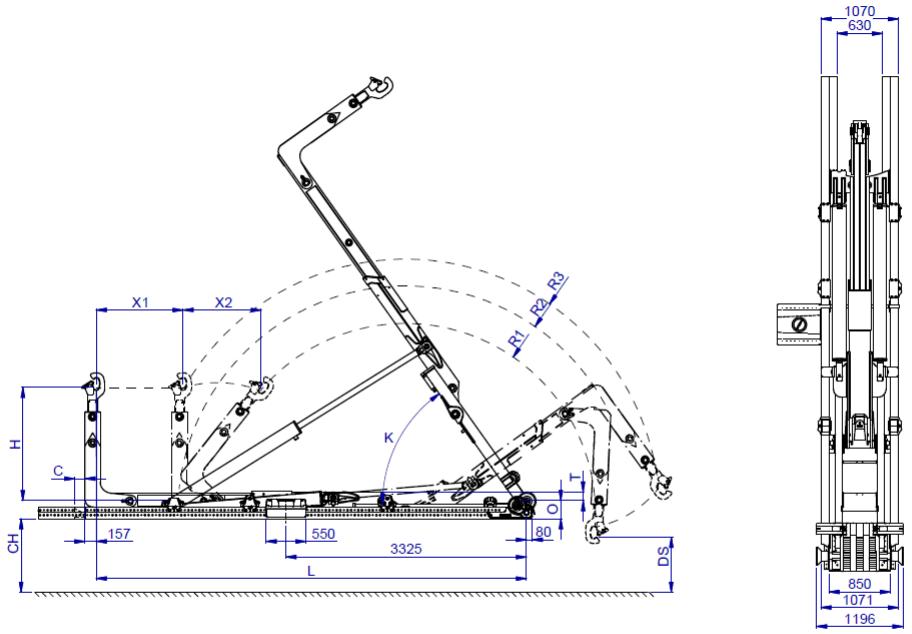

TYPE:	T22-49-SKZ	T22-51-SKZ	T22-53-SKZ	T22-55-SKZ	T22-57-SKZ	T22-60-SKZ	T22-62-SKZ	T22-65-SKZ
X1 (мм) X2 (мм)	700 +1150	800 +1150	1200 +1150	900 +1150	1200 +1150	1200 +1150	1200 +1150	1400 +1150
L (мм)	4900	5050	5300	5500	5700	5950	6200	6450
O (мм)	280	280	280	280	280	280	280	280
K	53°	53°	53°	54°	54°	54°	54°	51°
R1 (мм)	2330	2395	2395	2470	2545	2580	2770	2655
R2 (мм)	2857	2857	2906	3004	3103	3152	3349	3250
R3 (мм)	3323	3323	3366	3452	3538	3582	3757	3669
T (мм)	100	100	100	100	100	100	100	100
Масса[1] (кг)	2675	2700	2775	2800	2900	2950	2975	3025
DS (мм)	700	765	765	745	805	835	990	895
Мин./макс. длина контейнера (мм)	3150-6300	3150-6300	3200-6550	3500-6750	3600-6950	3650-7200	3900-7450	3950-7700
C (мм)	200	200	200	200	200	200	200	120
Время загрузки[2] (с)	30	30	31	35	36	37	37	38
Время разгрузки[2] (с)	38	38	39	45	45	46	46	46
Время опрокидывания[2] (с)	33	33	33	39	39	39	39	39
Время быстрой разгрузки[2] (с)	12	12	12	14	14	14	14	14
Насос (л/мин)	84	84	84	84	84	84	84	84

H = высота крюка, **CH** = высота шасси, **DS** = низшая точка захвата (зависит от высоты крюка и шасси)

[1] Грубая оценка на основе стандартной системы, заполненный маслом и без монтажного комплекта.
[2] Грубая оценка при применении КОМ типа «С», насоса 80 л/мин, двигатель 1200 об/мин, передаточное число КОМ i = 1,0.
Зависит от сопротивления внутри цилиндра.
Давление: 350 бар.

Версия 10, действительна с 1 июня 2014

Крюковой погрузчик серии ТИТАН

Грузоподъёмность 260 кН (-SKZ) H = 1570 мм CH = 1050 мм

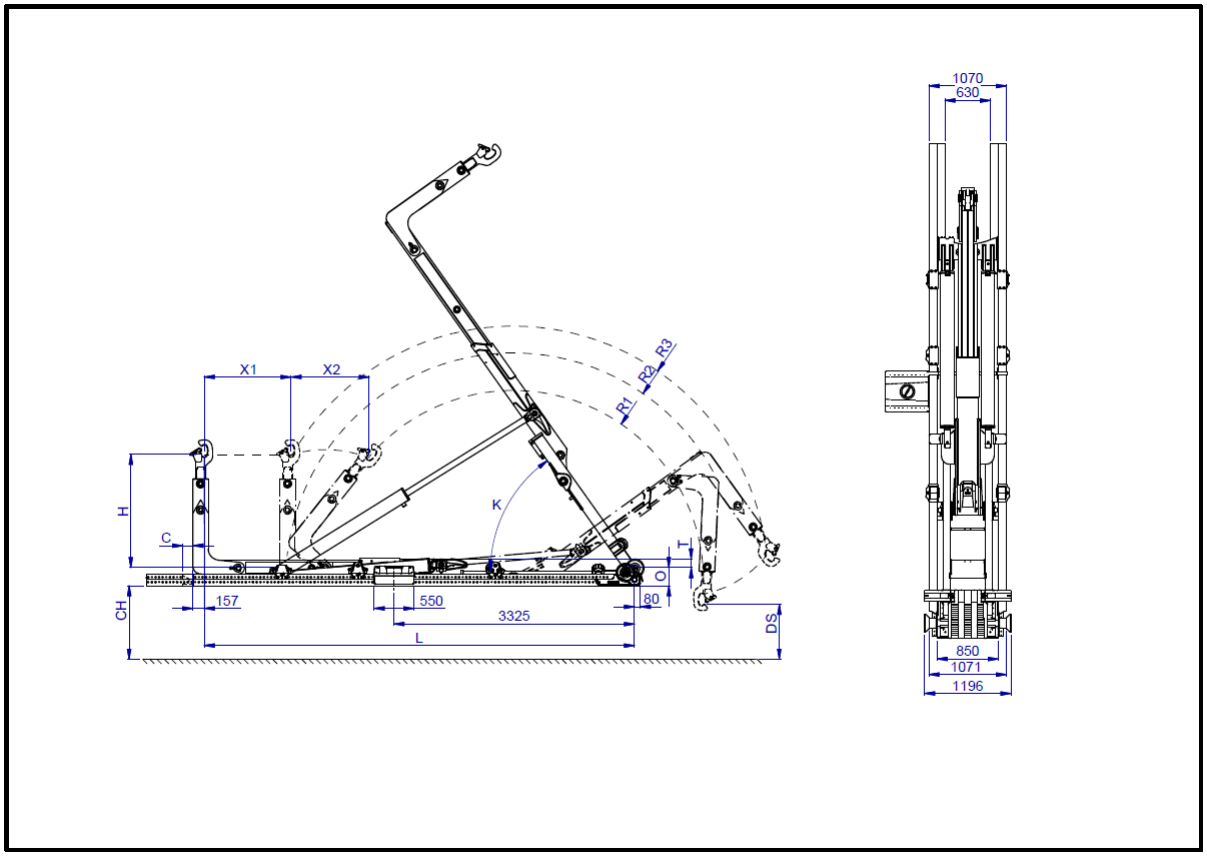

TYPE:	T26-49-SKZ	T26-51-SKZ	T26-53-SKZ	T26-55-SKZ	T26-57-SKZ	T26-60-SKZ	T26-62-SKZ	T26-65-SKZ	T26-67-SKZ
X1 (мм) X2 (мм)	700 +1150	800 +1150	1200 +1150	900 +1150	1200 +1150	1200 +1150	1200 +1150	1400 +1150	1400 +1150
L (мм)	4900	5050	5300	5500	5700	5950	6200	6450	6650
O (мм)	280	280	280	310	310	310	310	310	310
K	53°	53°	53°	54°	54°	54°	54°	51°	51°
R1 (мм)	2330	2395	2395	2470	2545	2580	2770	2655	2810
R2 (мм)	2857	2857	2906	3004	3103	3152	3349	3250	3250
R3 (мм)	3323	3323	3366	3452	3538	3582	3757	3669	3669
T (мм)	120	120	120	120	120	120	120	120	120
Масса[1] (кг)	2575	2625	2675	3050	3100	3150	3200	3250	3325
DS (мм)	700	765	765	745	805	835	990	895	1020
Мин./макс. длина контейнера (мм)	3150-6300	3150-6300	3200-6550	3500-6750	3600-6950	3650-7200	3900-7450	3950-7700	3950-7700
C (мм)	200	200	200	200	200	200	200	120	120
Время загрузки[2] (с)	30	30	31	35	36	37	37	38	43
Время разгрузки[2] (с)	38	38	39	45	45	46	46	46	51
Время опрокидывания[2] (с)	33	33	33	39	39	39	39	39	44
Время быстрой разгрузки[2] (с)	12	12	12	14	14	14	14	14	16
Насос (л/мин)	108	108	108	108	108	108	108	108	108

H = высота крюка, **CH** = высота шасси, **DS** = низшая точка захвата (зависит от высоты крюка и шасси)

[1] Грубая оценка на основе стандартной системы, заполненный маслом и без монтажного комплекта.
[2] Грубая оценка при применении КОМ типа «С», насоса 80 л/мин, двигатель 1200 об/мин, передаточное число КОМ i = 1,0.
Зависит от сопротивления внутри цилиндра.
Давление: 350 бар.

Версия 10, действительна с 1 июня 2014

Крюковой погрузчик серии ТИТАН

Drawings **Compulsory options**

OT10103 Container locking, DIN combined with Combi lock

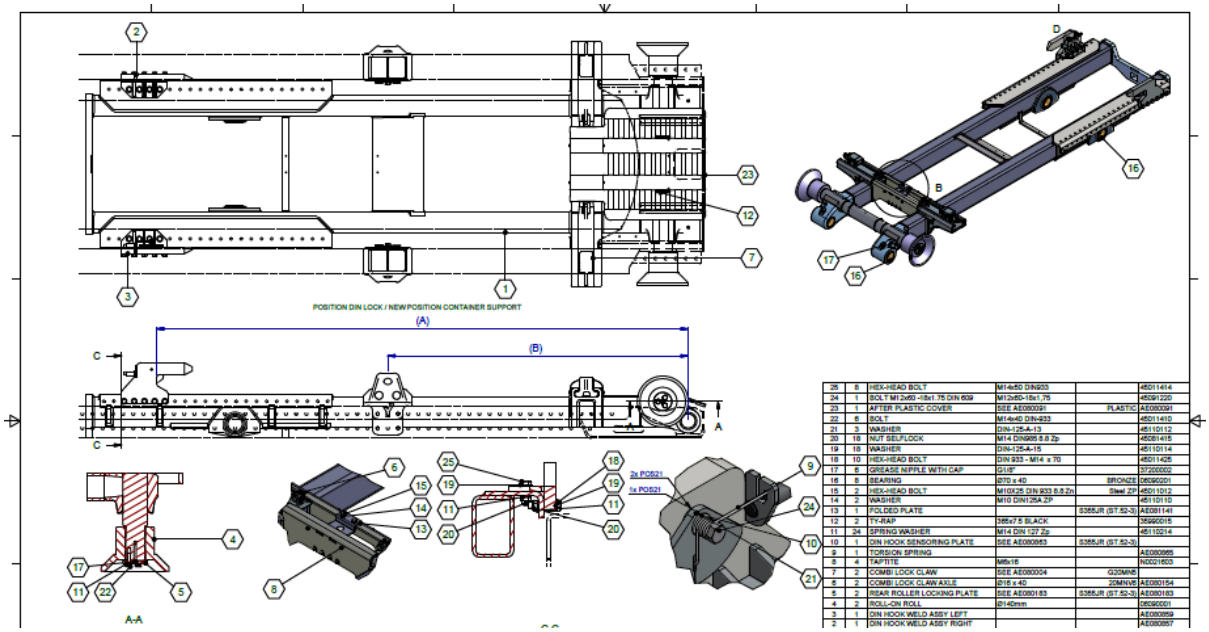

OT10104 Container locking, rear beam, including end switch

OT10109 DIN locking, reduction without Combi lock

OT10110 Extra hydraulic container locking, Combi lock (increases delivery time)

Drawings **Extension Standard Equipment HYVALIFT Hook loader**

OT20101 Fast Off-Load, complete, Cap>=120kN

OT20102 Pneumatic locking pick-up hook (actuated with push/pull switch)

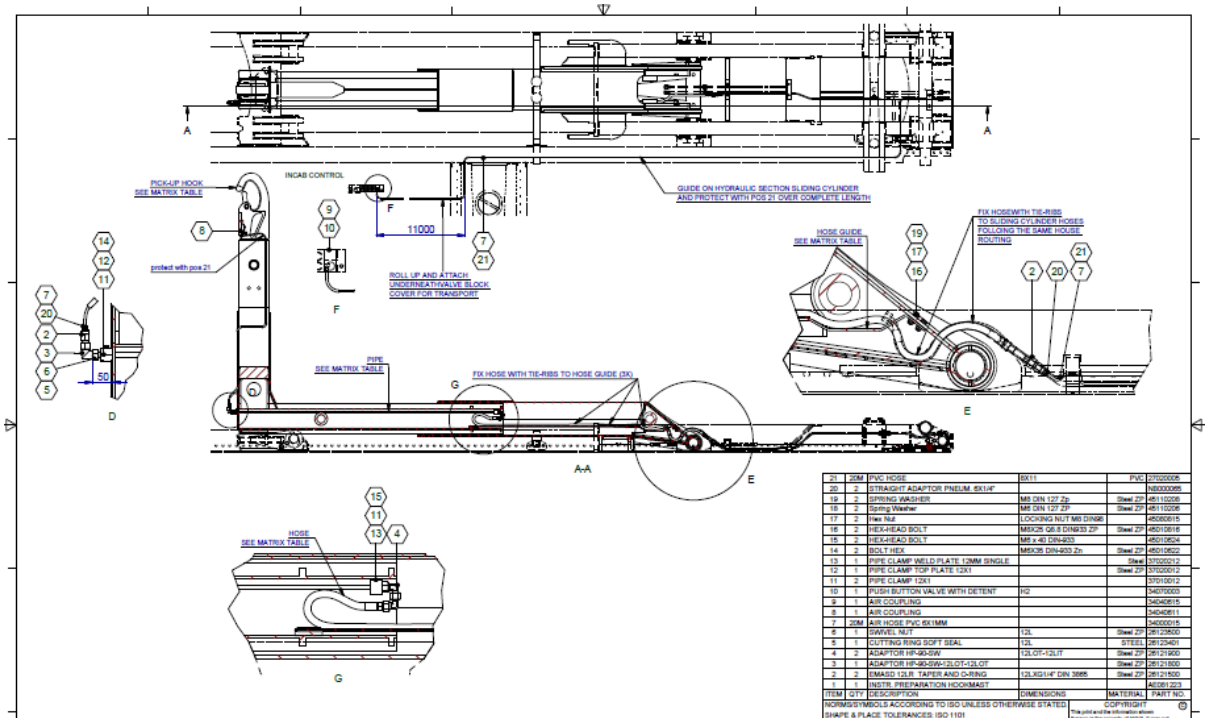

Версия 10, действительна с 1 июня 2014

Крюковой погрузчик серии ТИТАН

OT20103 Pick-up hook with sliding latch (only 1570 mm, not for SK)

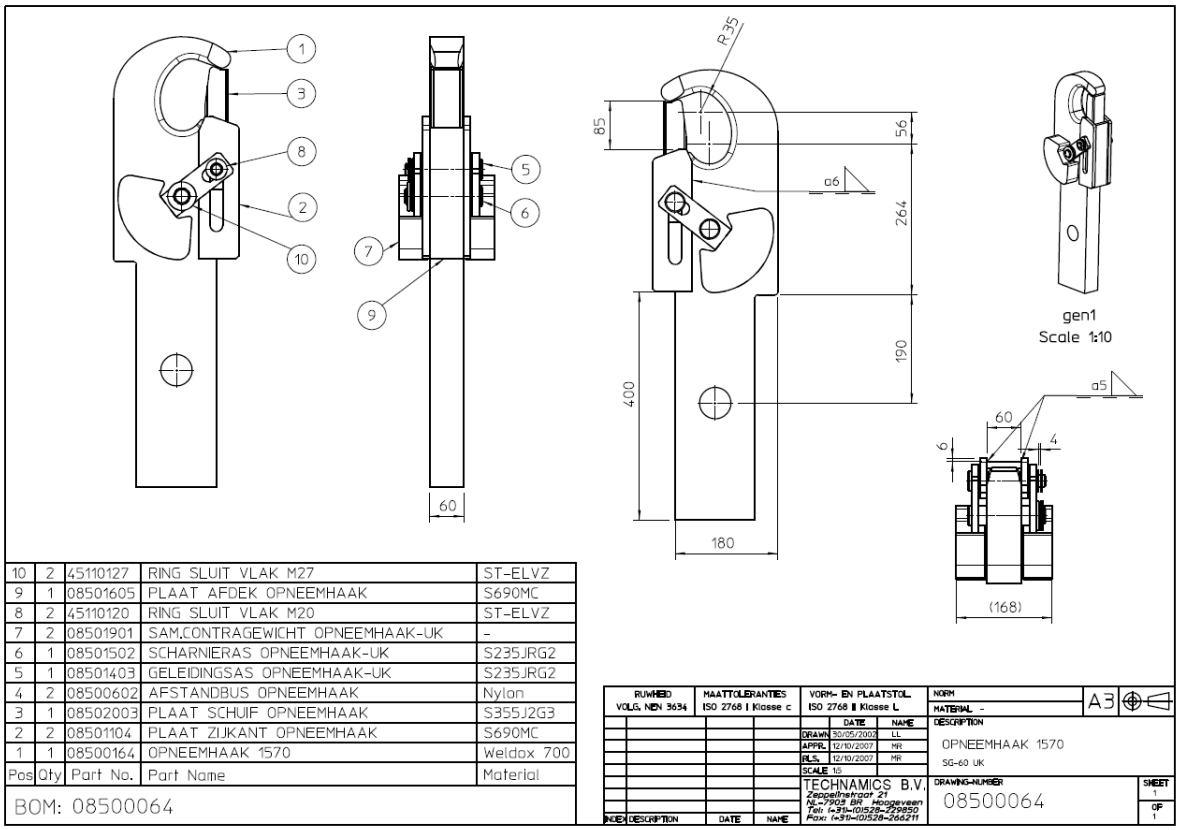

Pos	Qty	Part No.	Part Name	Material
10	2	45110127	RING SLUIT VLAK M27	ST-ELVZ
9	1	08501605	PLAAT AFDEK OPNEEMHAAK	S690MC
8	2	45110120	RING SLUIT VLAK M20	ST-ELVZ
7	2	08501901	SAM.CONTRAGEWICHT OPNEEMHAAK-UK	-
6	1	08501502	SCHARNIERAS OPNEEMHAAK-UK	S235JRG2
5	1	08501403	GELEIDINGSAS OPNEEMHAAK-UK	S235JRG2
4	2	08500602	AFSTANDBUS OPNEEMHAAK	Nylon
3	1	08502003	PLAAT SCHUIF OPNEEMHAAK	S355J2G3
2	2	08501104	PLAAT ZIJKANT OPNEEMHAAK	S690MC
1	1	08500164	OPNEEMHAAK 1570	Weldox 700

BOM: 08500064

OT20104 Height adjustable hook, manual, 2 positions, (1450-1570mm)

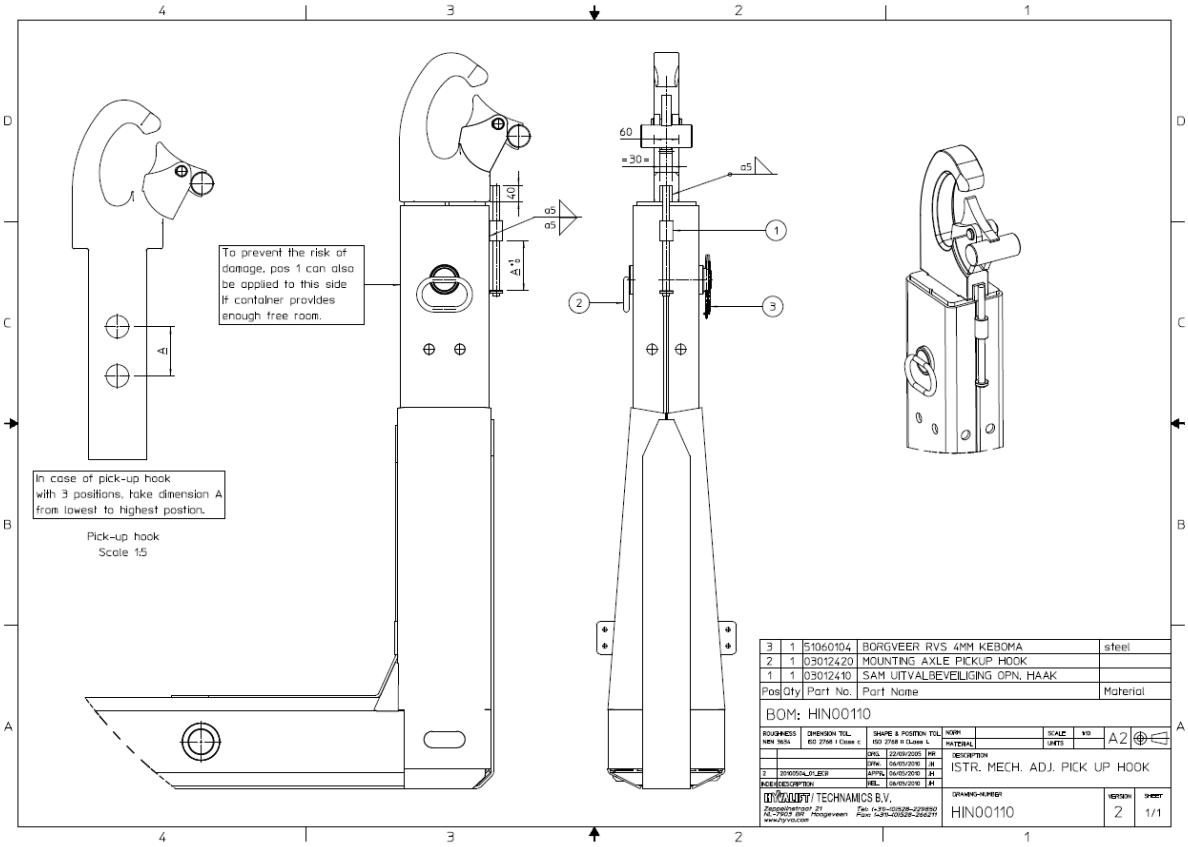

Pos	Qty	Part No.	Part Name	Material
3	1	51060104	BORGVEER RVS 4MM KEBOMA	steel
2	1	03012420	MOUNTING AXLE PICKUP HOOK	
1	1	03012410	SAM UITVALBEVEILIGING OPN. HAAK	

BOM: HIN00110

Крюковой погрузчик серии ТИТАН

OT20105 Height adjustable hook, hydraulic, continuous (not for SK, 1390-1570mm)

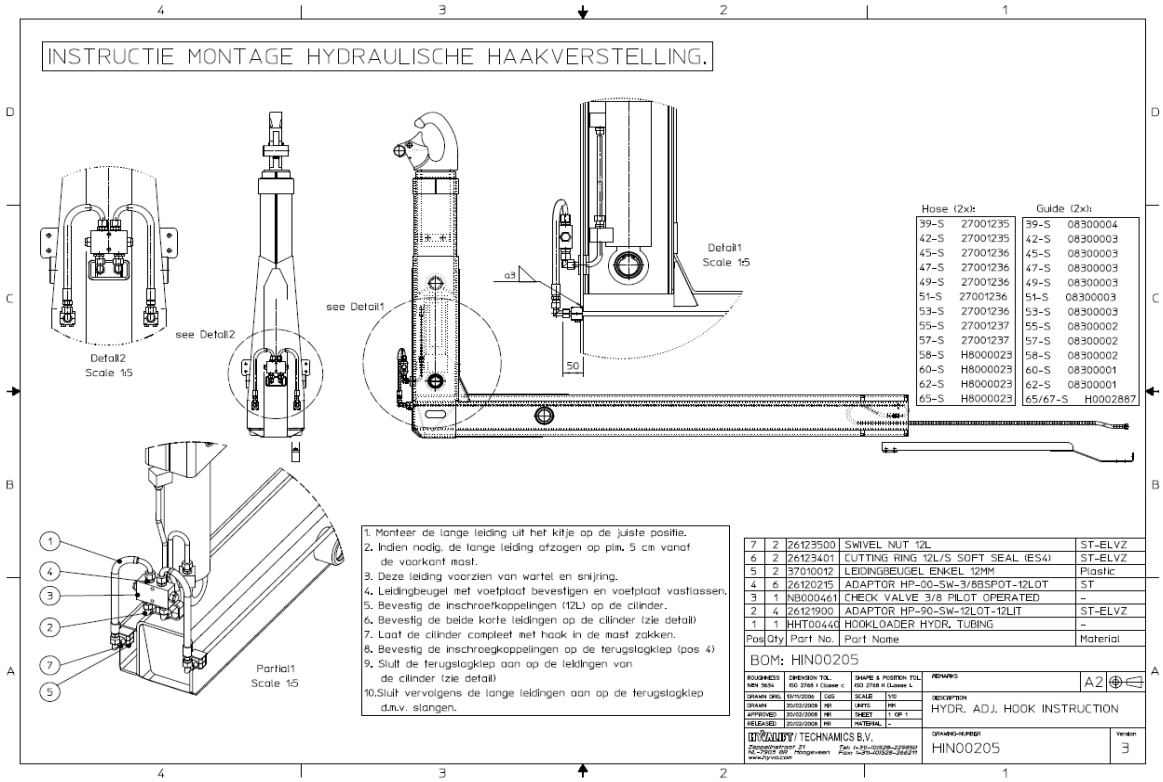

OT20106 Bottom frame extension Hook loader with 120kN<=Cap<180kN (per m)

OT20107 Bottom frame extension Hook loader with 200kN<=Cap<=220kN (per m)

OT20108 Bottom frame extension Hook loader with Cap>=260kN (per m)

OT20109 Extra cross member incl. side rollers

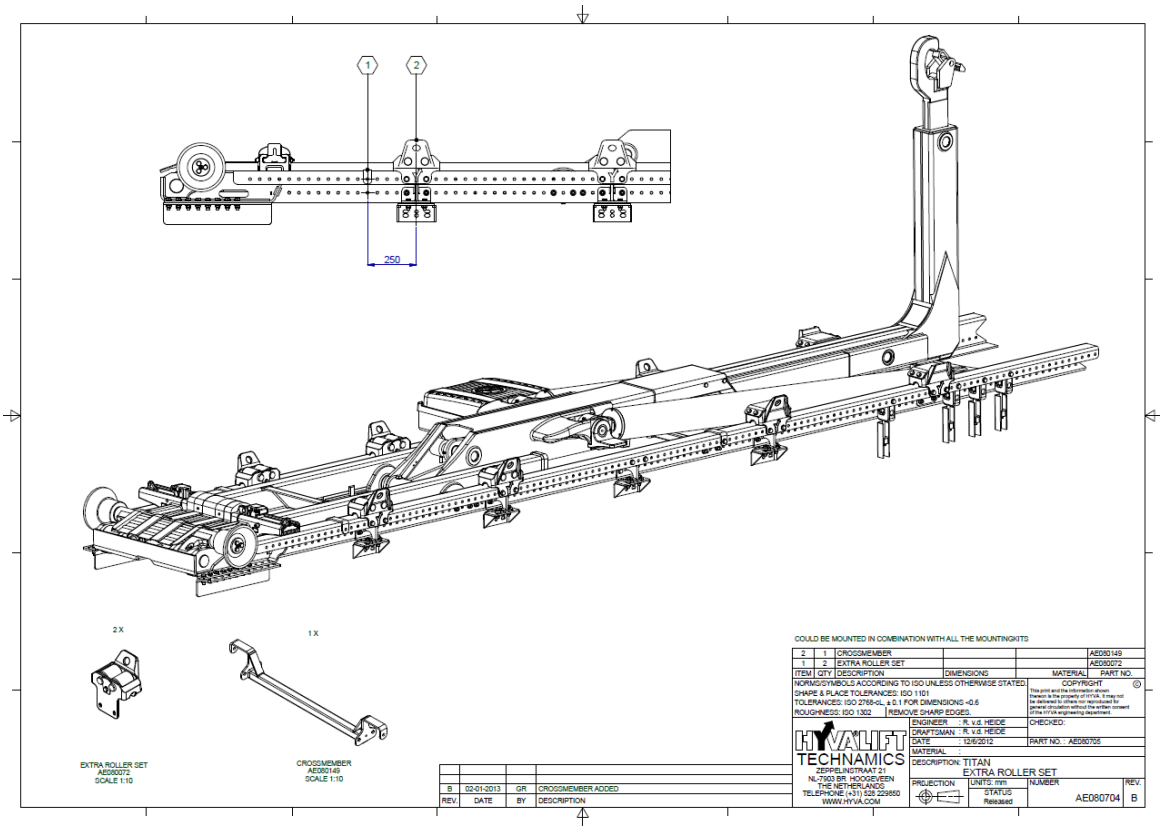

Крюковой погрузчик серии ТИТАН

OT20110 Torsion cross (only 20/22/26 ton from lengths 53)

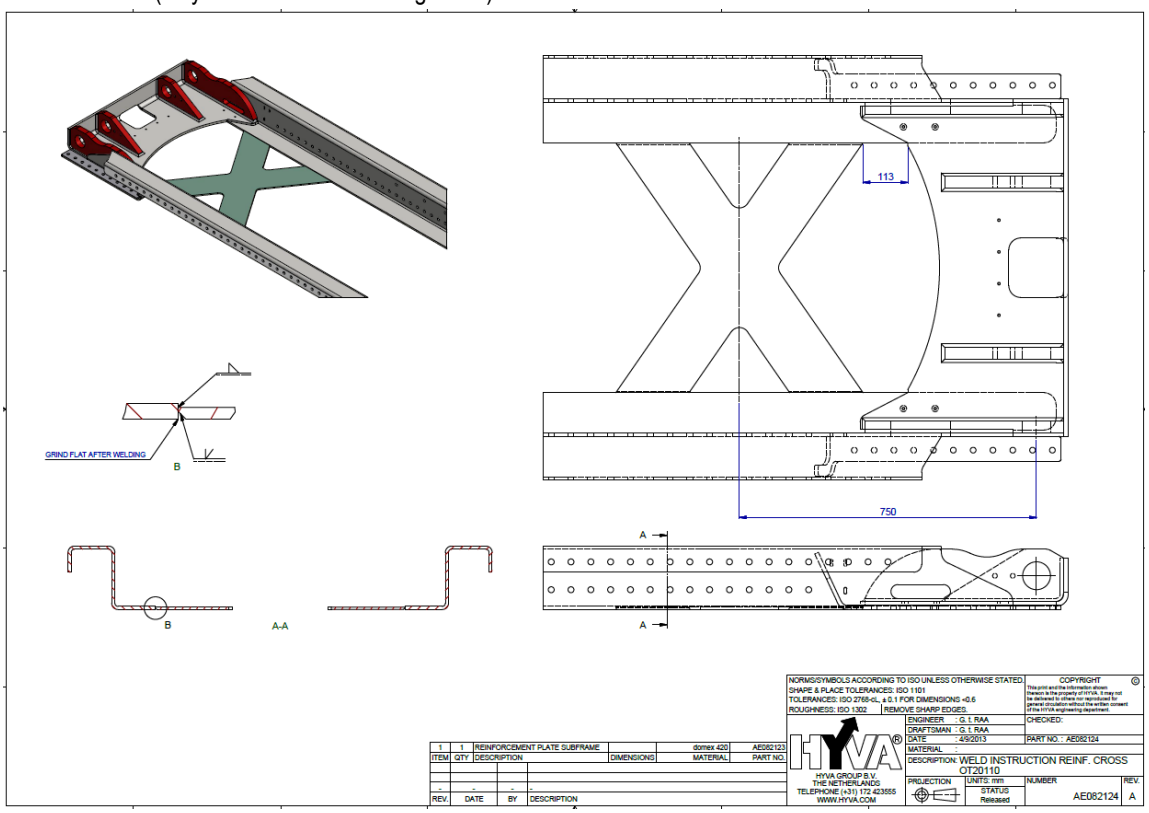

Крюковой погрузчик серии ТИТАН

OT20111 Hydraulic crane locking (upto 14 TM) with extra section incl. safety feed and return to crane

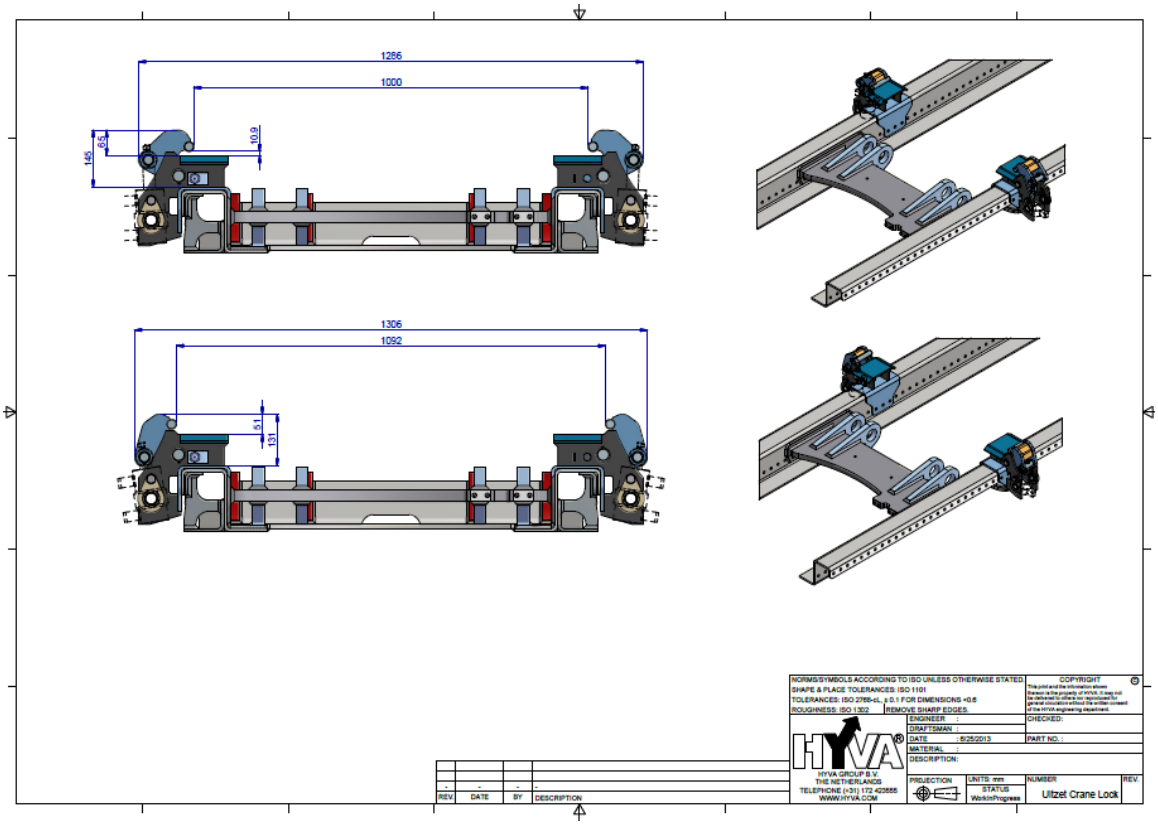

OT20112 Front outside container / crane locking

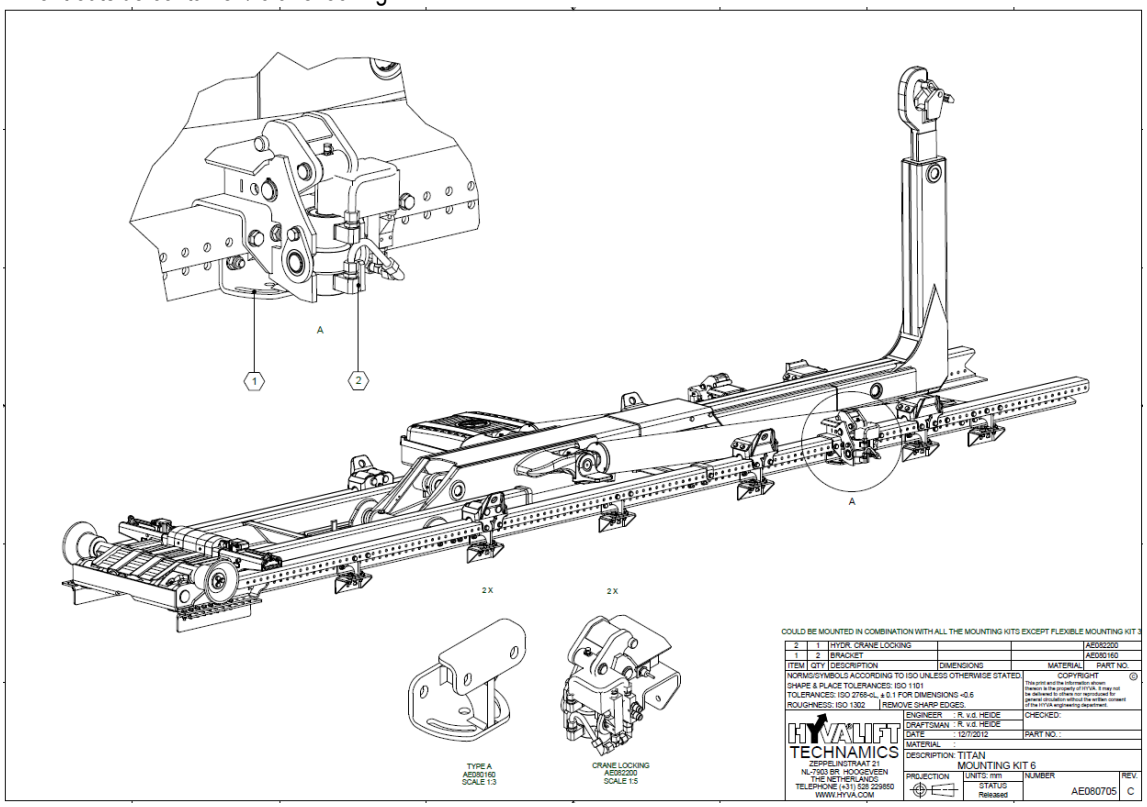

Крюковой погрузчик серии ТИТАН

OT20114 Mechanical locking portable skip & crane container (not in combination with DIN/rear beam)

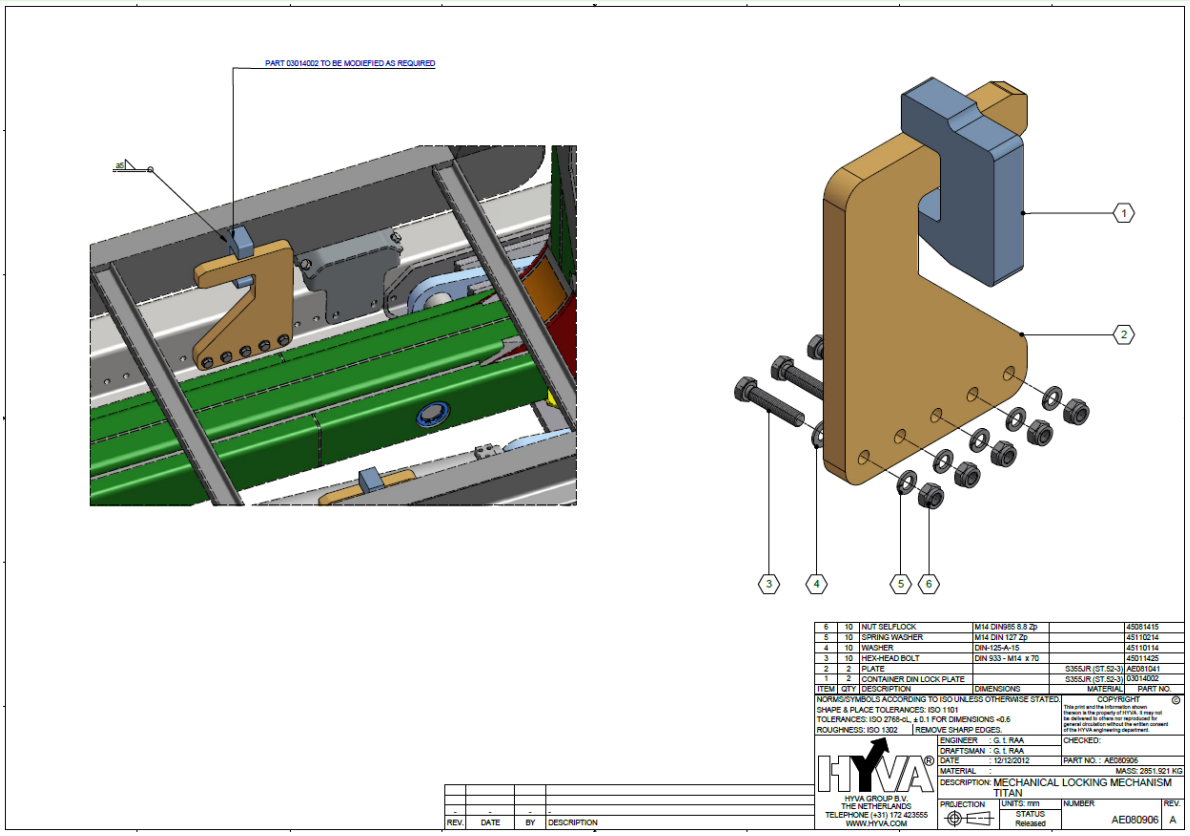

OT20115 Hydraulic safety which avoid unlocking during tipping

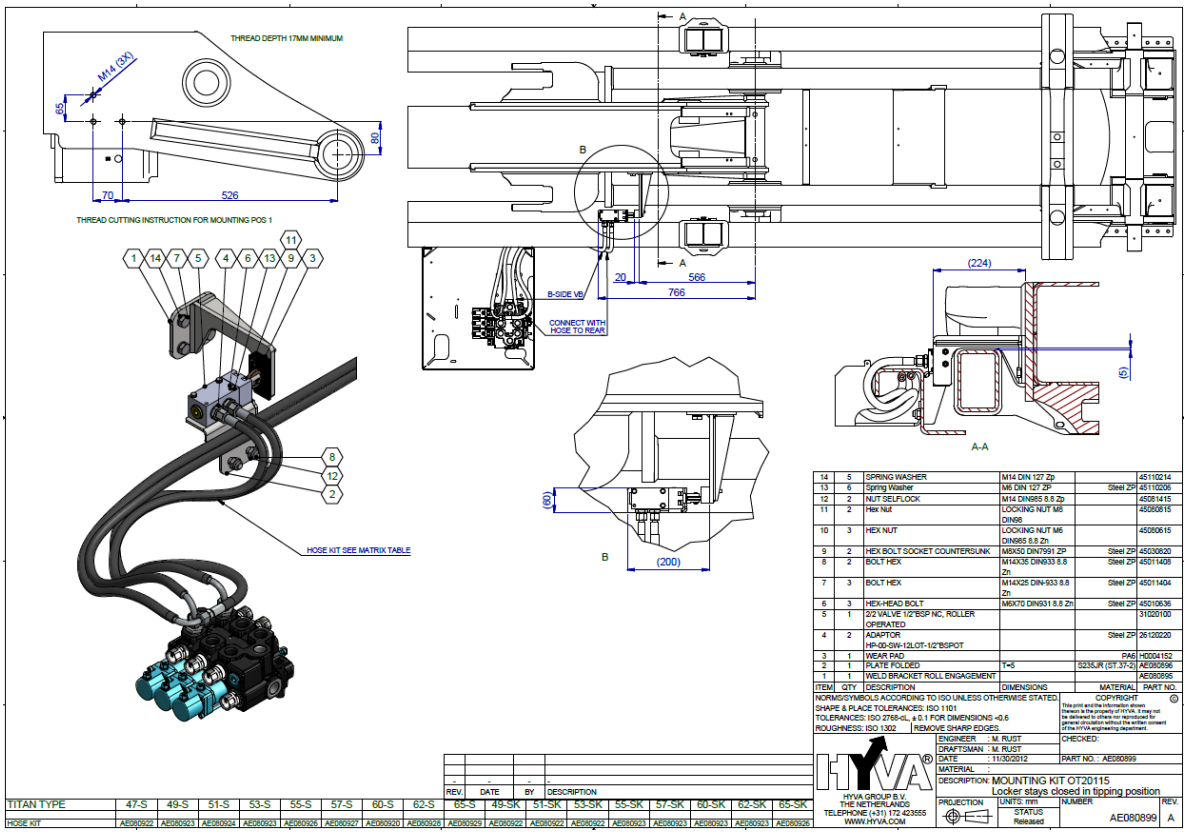

OT20116 Deviating valve block position (positions only possible per 50 mm)

OT20117 Lowered valve block

OT20118 Hydraulic function, including pneumatic controls (standard pressure at 2x 225 bar)

Крюковой погрузчик серии ТИТАН

OT20118A Hydraulic function, including pneumatic controls (standard pressure at 2x 225 bar)

OT20119 Hydraulic function, electronic controls (12V or 24 V), per section

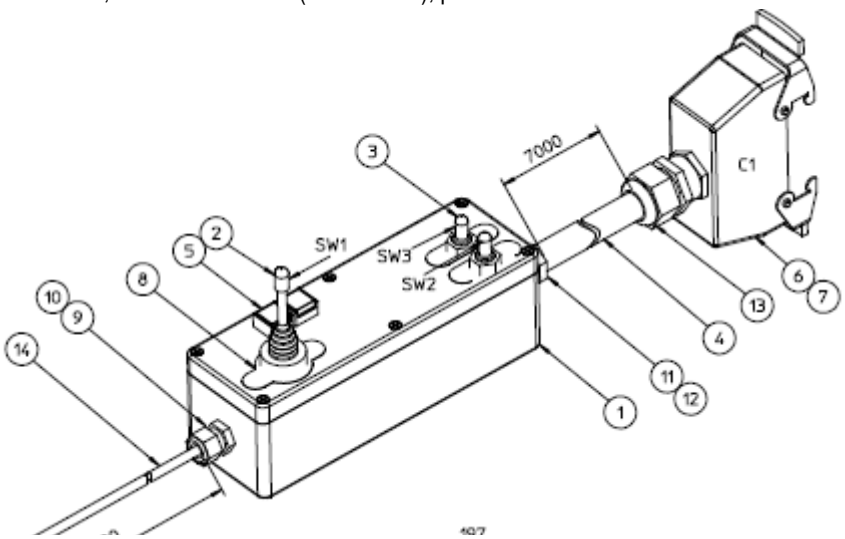

OT20120 1 Handle control for automated hookloader (up to 6 sections)

OT20121 Multi handle control for automated hookloader (up to 6 sections)

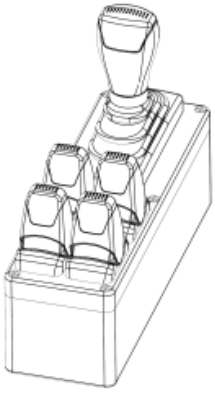

OT20122 Radio remote control, 6 functions

OT20123 ADR (not for 30/35/40 ton)

OT20124 PTO buzzer (outside)

OT20125 Emergency stop

OT20126 Tipping angle limitation (electrical)

OT20127 Short container safety (electrical)

OT20128 Extra (push/pull) in cab control section for tailgate release

Крюковой погрузчик серии ТИТАН

OT20130 Working light on support

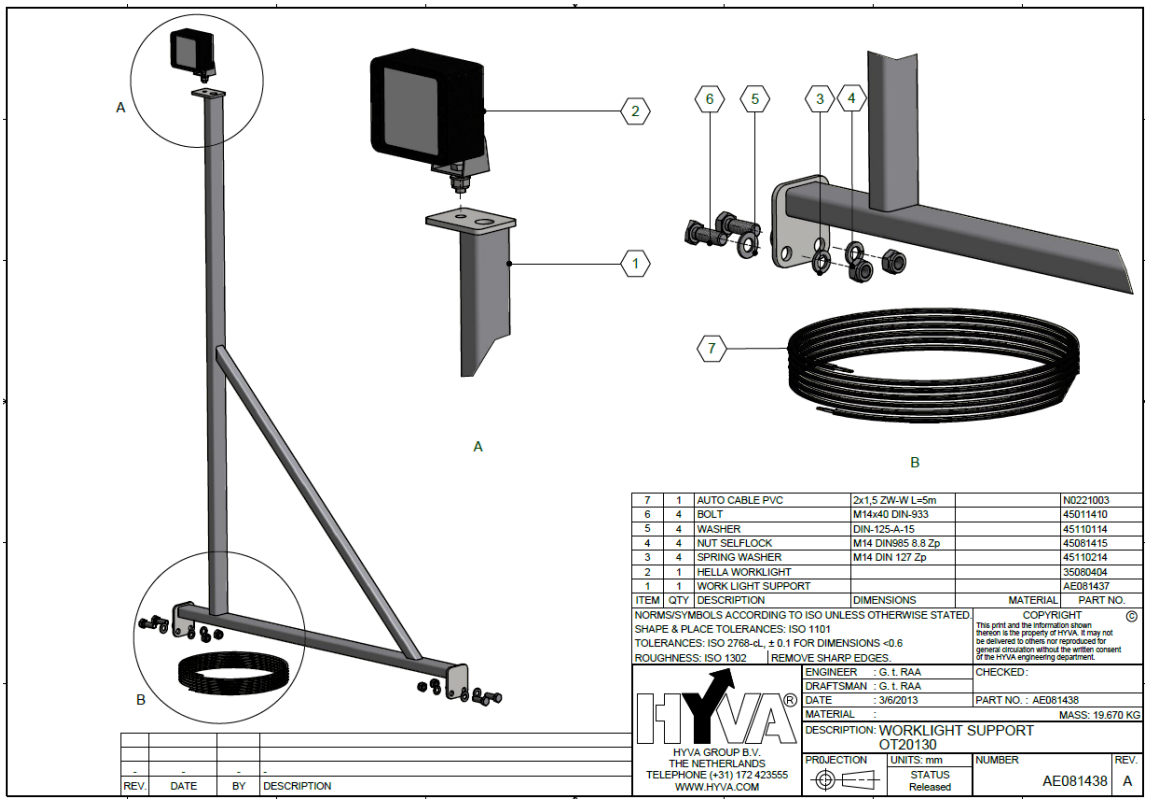

Drawings **Options bumper and stabilizers**

OT30101 Titan Bumper set, Fixed, CH = 1050 mm

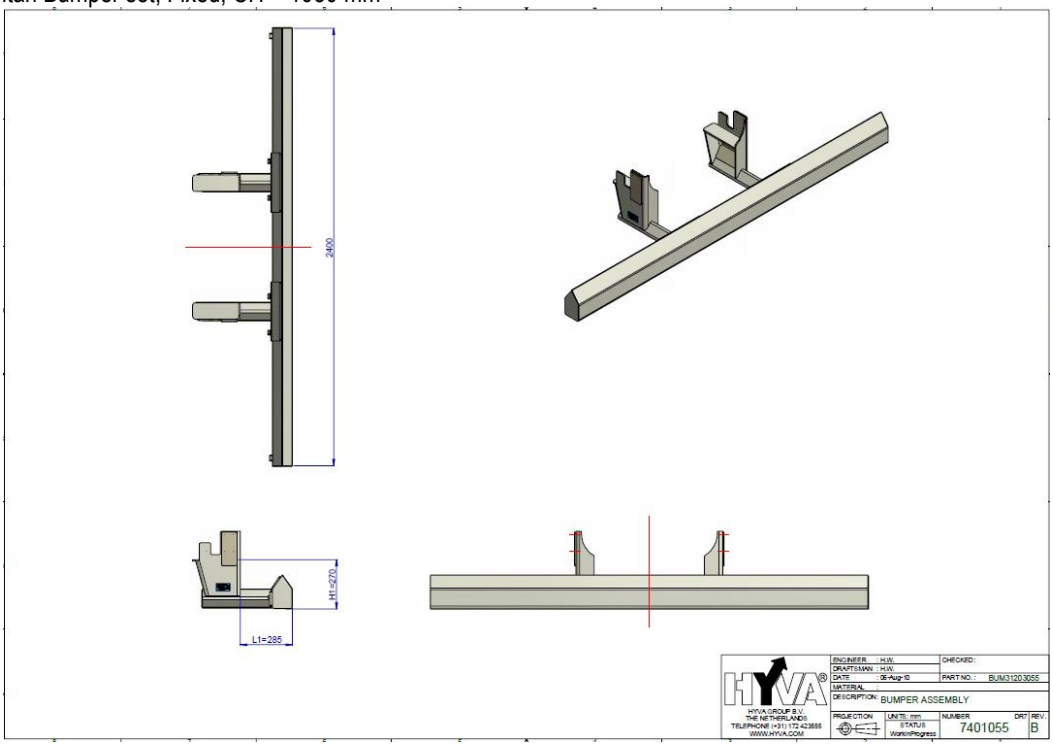

Крюковой погрузчик серии ТИТАН

OT30102 Titan Bumper set, Fixed, CH = 1150 mm

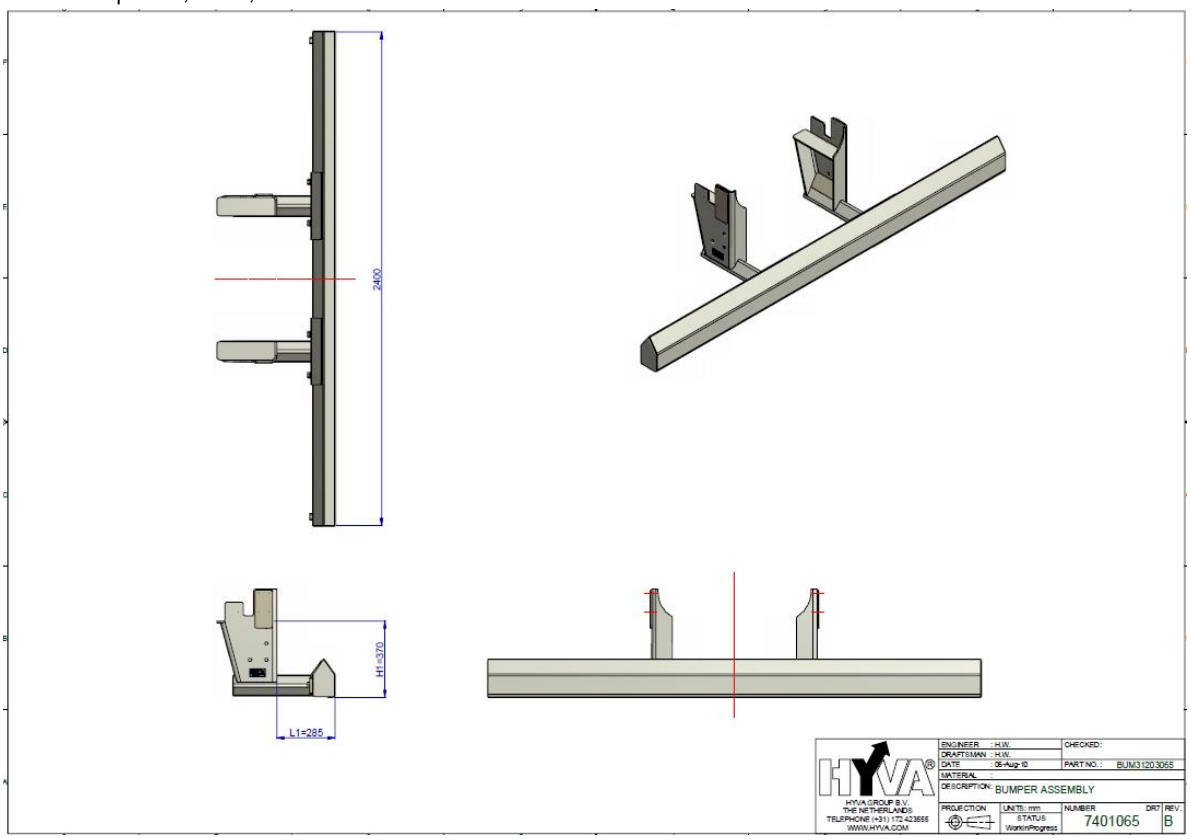

OT30103 Titan Bumper set, Manual adjustable, CH = 1050 mm, S = 500 mm

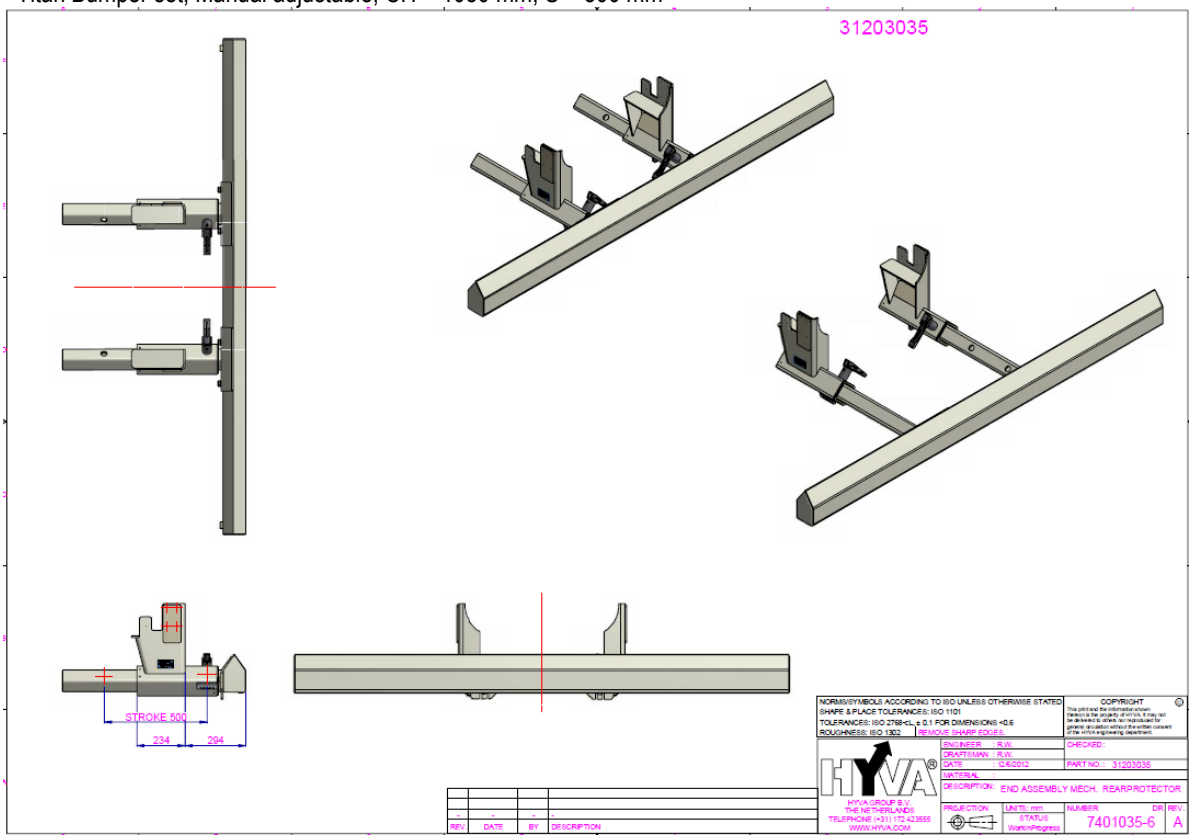

OT30104 Titan Bumper set, Manual adjustable, CH = 1150 mm, S = 500 mm

Крюковой погрузчик серии ТИТАН

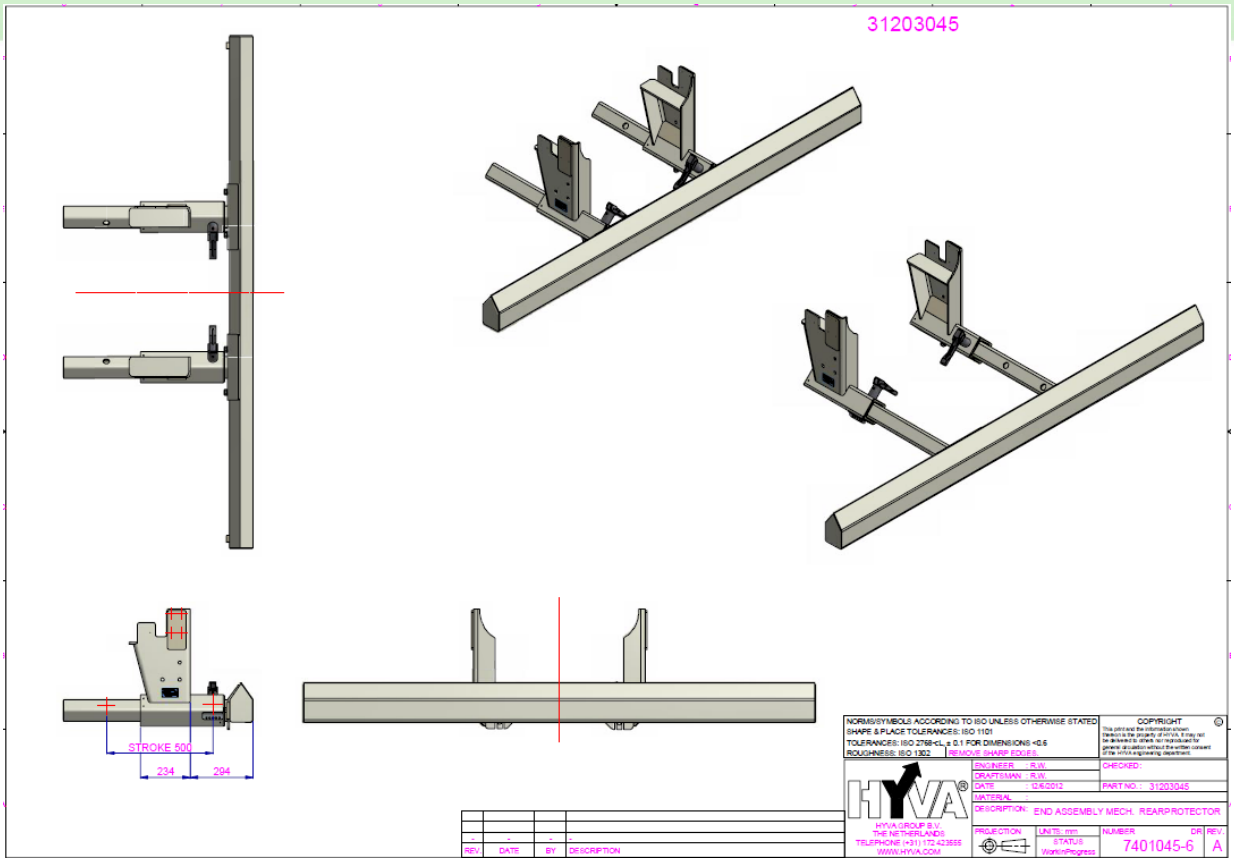

OT30105 Titan Bumper set, Hydraulic adjustable, CH = 1050 mm, S = 500 mm

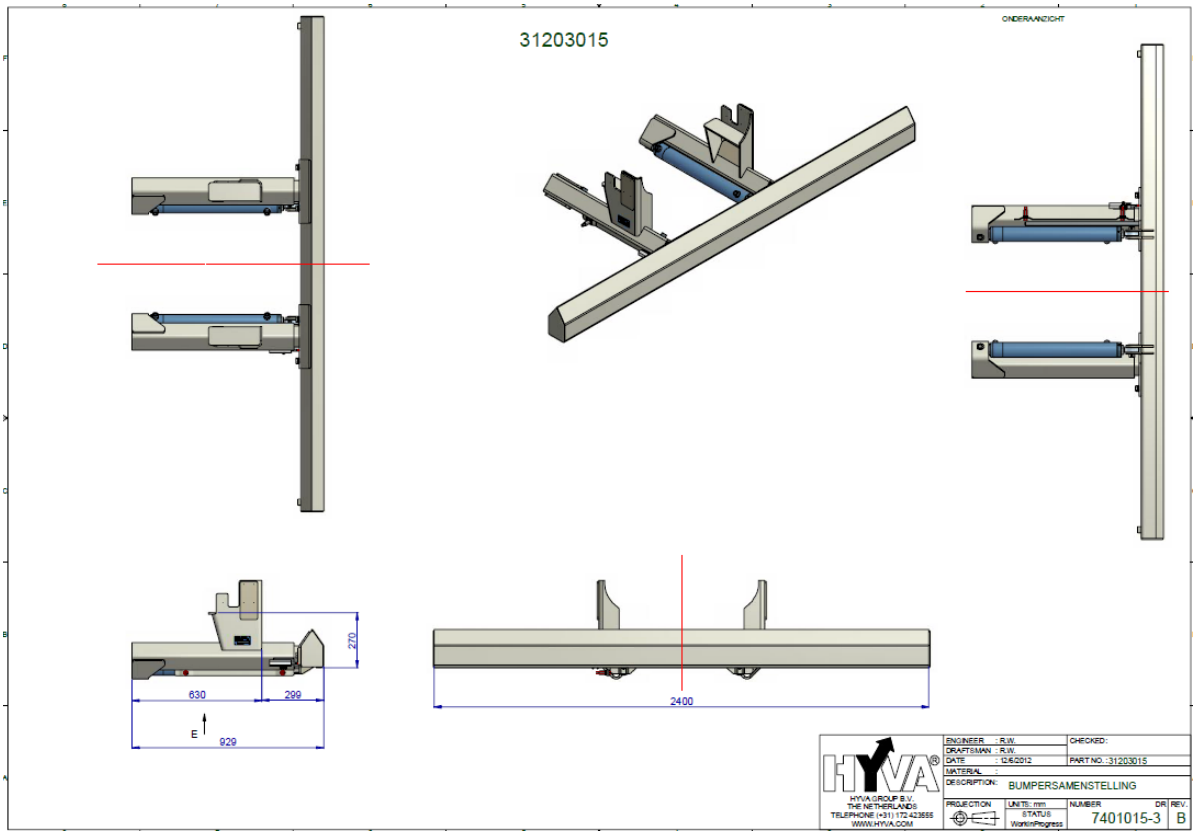

OT30106 Titan Bumper set, Hydraulic adjustable, CH = 1150 mm, S = 500 mm

Крюковой погрузчик серии ТИТАН

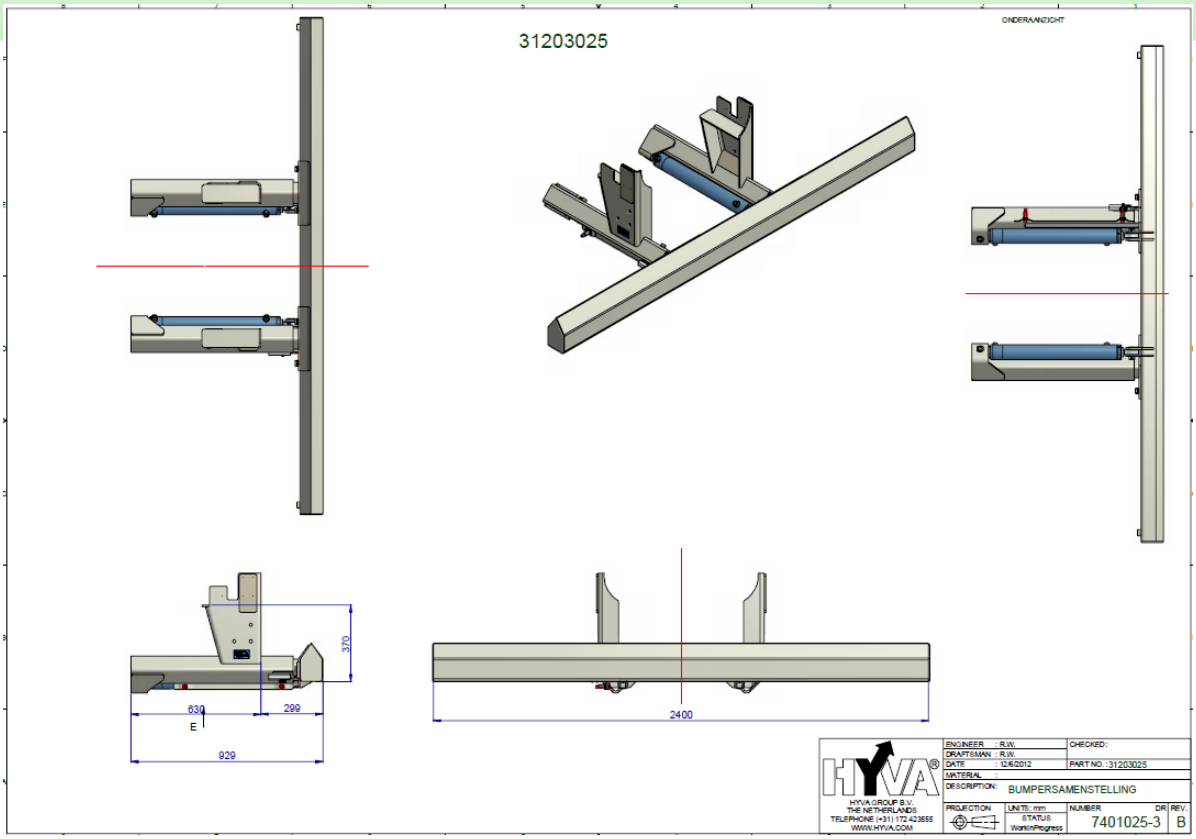

OT30107 Titan bumper safety kit “pneumatic” which avoid tipping & off loading when bumper is out

OT30108 Titan bumper safety kit “electric” which avoid tipping & off loading when bumper is out

OT30109 Titan bumper safety kit “automatic”

OT30110 Titan bumper safety kit “automatic

OT30111 Bumper Pommier mechanical (stroke 810 mm)

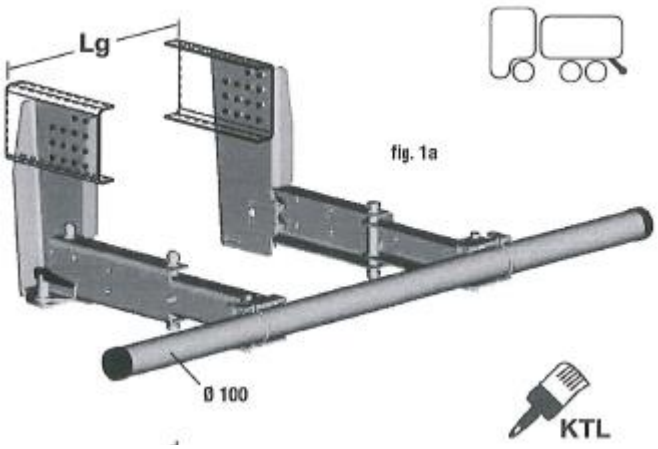

Bumper Pommier hydraulic (stroke 810 mm)

OT30112

Крюковой погрузчик серии ТИТАН

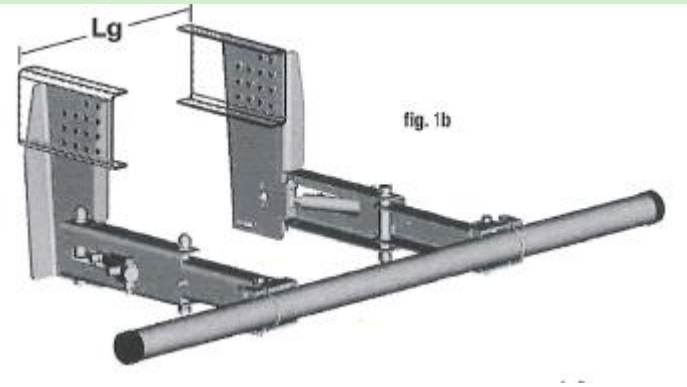

OT30114 Stab-jacks complete, including control light (Dimension: 330/150 – 70/55)

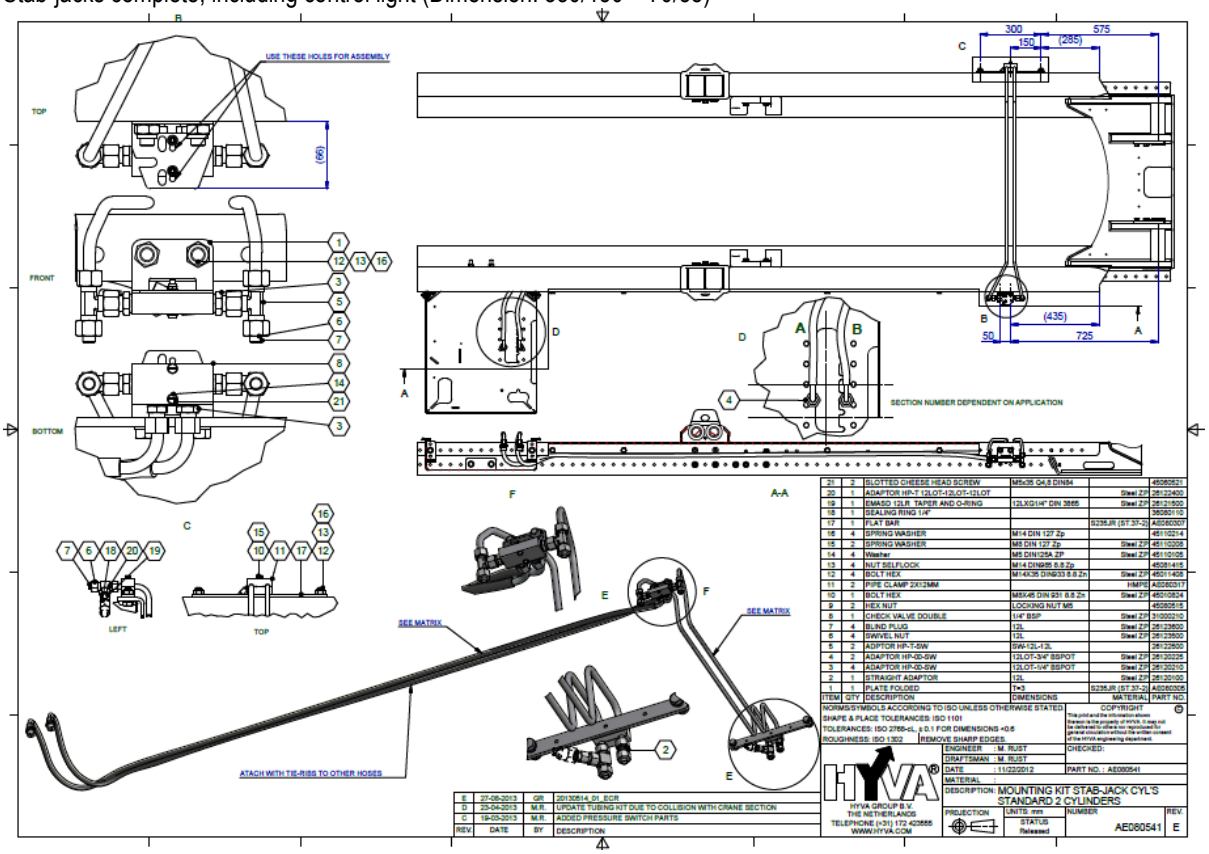

OT30115 Stab-jacks complete, including control light (Dimension: 200/100 – 70/55)

Крюковой погрузчик серии ТИТАН

OT30116 Rear stabilizing roll, incl. control light. (not in combination with OT30101 upto OT30106)

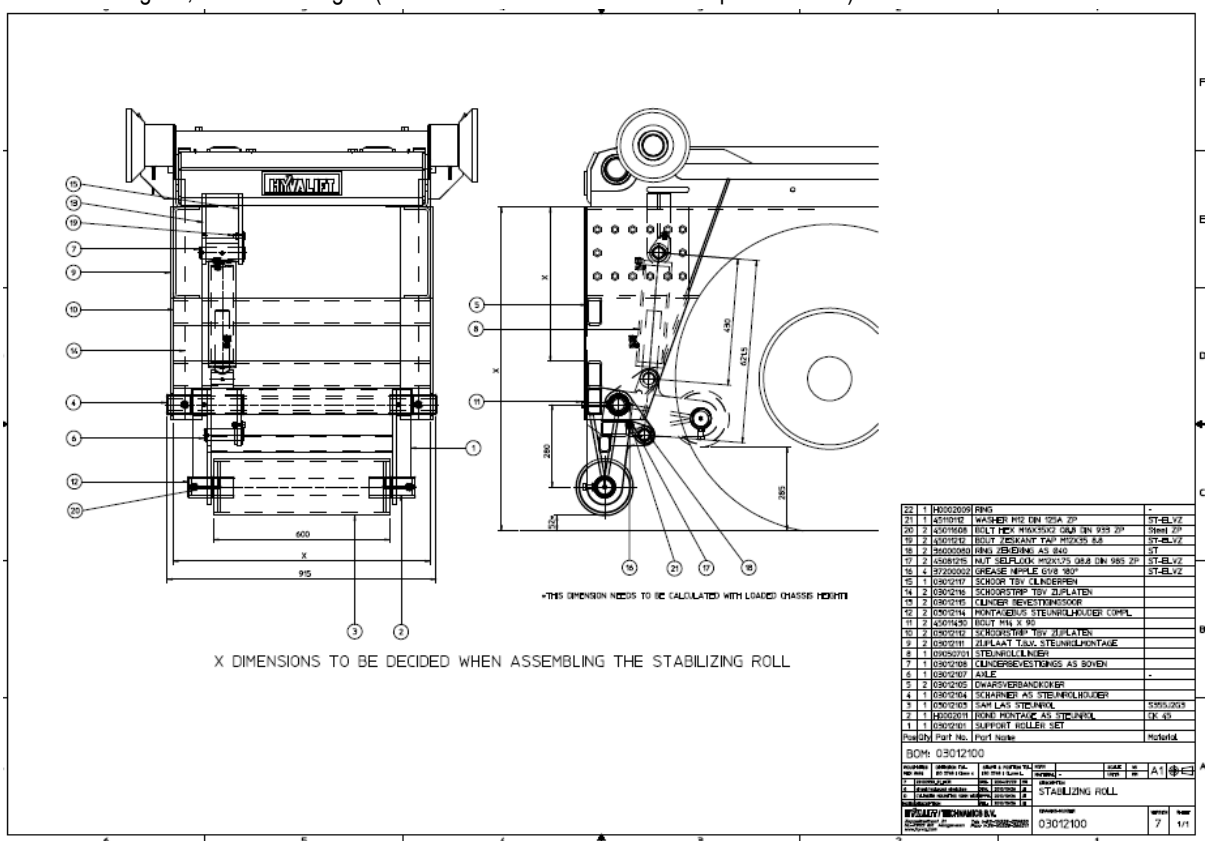

OT30117 Hydraulic function for stab-jacks or stabilizing roll (incl. piping, controls and pressure cartridge)

OT30118 Separate control of stab-Jack's left and right (incl. control light, dimension: 200/100 – 70/55))

OT30119 Stab jacks combined on function of hydraulic locking (incl. 200/100-70/55 cylinders & control light)

OT30123 Stab jacks combined on function of hydraulic locking (Cylinder dimension: 330/150 – 70/55)

OT30124 Separate control of stab-Jack's left and right (incl. control light. Cylinder dimension: 330/150 – 70/55)

Крюковой погрузчик серии ТИТАН

Drawings **Oiltank and oil**

OT40101 Delivery without oiltank and without brackets

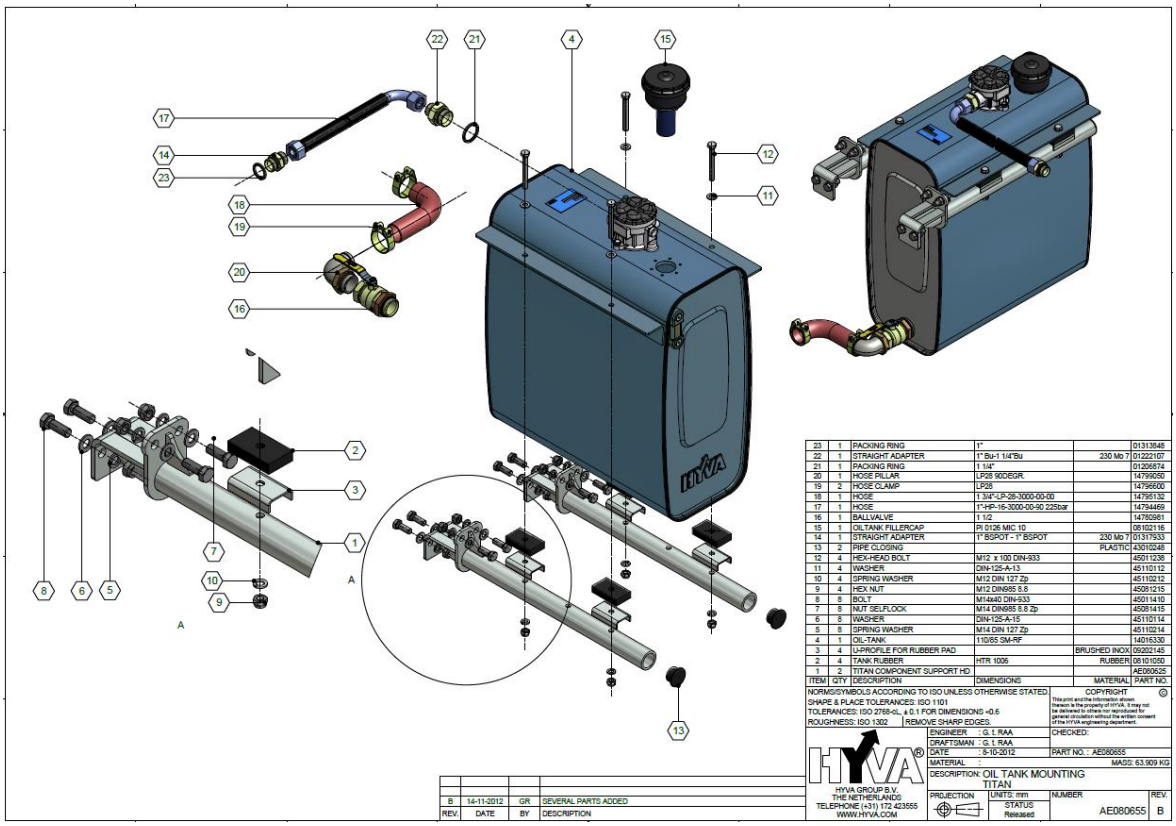

ITEM	QTY	DESCRIPTION	DIMENSIONS	MATERIAL	PART NO.
23	1	PACKING RING	1"		01313648
22	1	STRAIGHT ADAPTER	1" Bu-1 1/4"Bu	230 Mo 7	01222107
21	1	PACKING RING	1 1/4"		01206874
20	1	HOSE PILLAR	LP28 90DEGR.		14796050
19	2	HOSE CLAMP	LP28		14796600
18	1	HOSE	1 3/4"-LP-28-3000-00-00		14795132
17	1	HOSE	1"-HP-16-3000-00-90 225bar		14794469
16	1	BALLVALVE	1 1/2		14780981
15	1	OILTANK FILLERCAP	PI 0126 MIC 10		08102116
14	1	STRAIGHT ADAPTER	1" BSPOT - 1" BSPOT	230 Mo 7	01317933
13	2	PIPE CLOSING		PLASTIC	43010248
12	4	HEX-HEAD BOLT	M12 x 100 DIN-933		45011238
11	4	WASHER	DIN-125-A-13		45110112
10	4	SPRING WASHER	M12 DIN 127 Zp		45110212
9	4	HEX NUT	M12 DIN985 8.8		45081215
8	8	BOLT	M14x40 DIN-933		45011410
7	8	NUT SELFLOCK	M14 DIN985 8.8 Zp		45081415
6	8	WASHER	DIN-125-A-15		45110114
5	8	SPRING WASHER	M14 DIN 127 Zp		45110214
4	1	OIL-TANK	110/85 SM-RF		14016330
3	4	U-PROFILE FOR RUBBER PAD		BRUSHED INOX	09202145
2	4	TANK RUBBER	HTR 1006	RUBBER	08101050
1	2	TITAN COMPONENT SUPPORT HD			AE080625

NORMS/SYMBOLS ACCORDING TO ISO UNLESS OTHERWISE STATED
SHAPE & PLACE TOLERANCES: ISO 1101
TOLERANCES: ISO 2768-cL, ± 0.1 FOR DIMENSIONS <0.6
ROUGHNESS: ISO 1302 REMOVE SHARP EDGES.

COPYRIGHT
This print and the information shown thereon is the property of HYVA. It may not be delivered to others nor reproduced for general circulation without the written consent of the HYVA engineering department.

ENGINEER : G. t. RAA
DRAFTSMAN : G. t. RAA
DATE : 5-10-2012
MATERIAL :
CHECKED:
PART NO. : AE080655
MASS: 63.909 KG
DESCRIPTION: OIL TANK MOUNTING TITAN

HYVA GROUP B.V.
THE NETHERLANDS
TELEPHONE (+31) 172 423555
WWW.HYVA.COM

PROJECTION | UNITS: mm | STATUS: Released | NUMBER: AE080655 | REV. B

REV.	DATE	BY	DESCRIPTION
B	14-11-2012	GR	SEVERAL PARTS ADDED

OT40102 Enlarged oil tank 150 liter, including filters and mounting brackets (TS 150 MF)

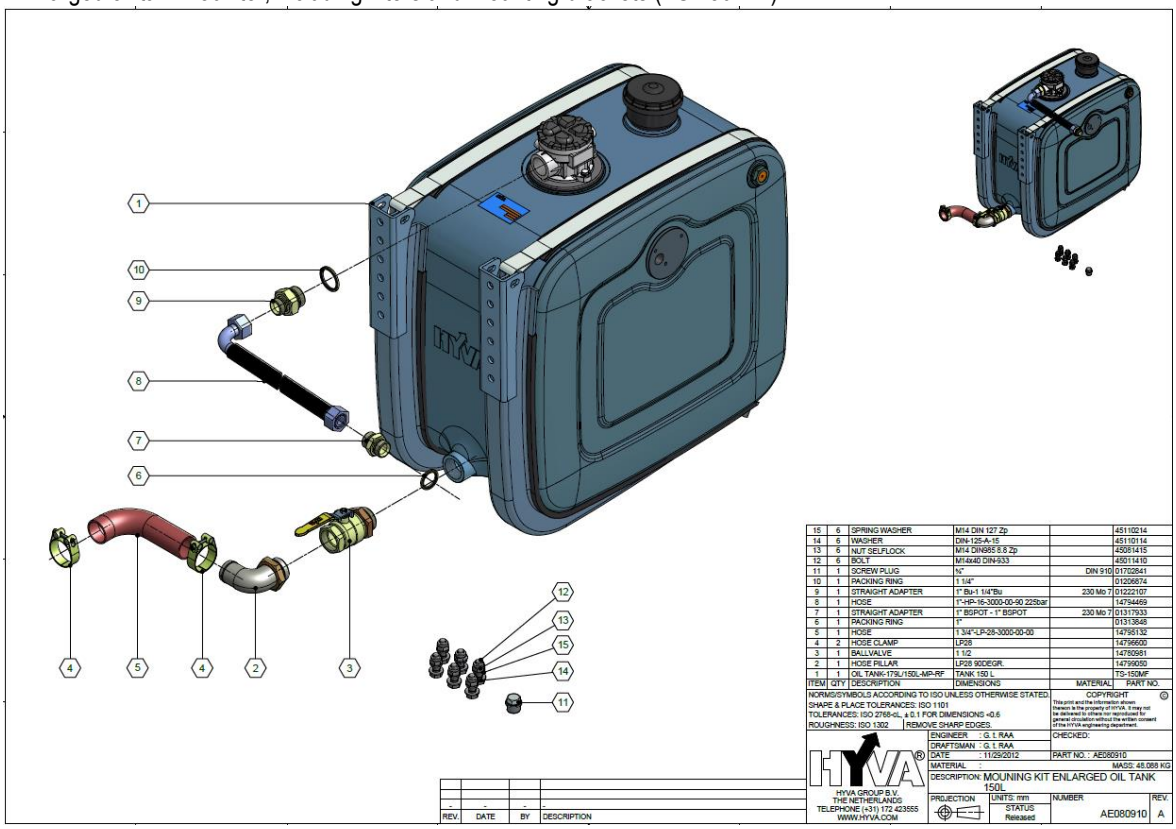

ITEM	QTY	DESCRIPTION	DIMENSIONS	MATERIAL	PART NO.
15	6	SPRING WASHER	M14 DIN 127 Zp		45110214
14	6	WASHER	DIN-125-A-15		45110114
13	6	NUT SELFLOCK	M14 DIN985 8.8 Zp		45081415
12	6	BOLT	M14x40 DIN-933		45011410
11	1	SCREW PLUG	¾"	DIN 910	01702841
10	1	PACKING RING	1 1/4"		01206874
9	1	STRAIGHT ADAPTER	1" Bu-1 1/4"Bu	230 Mo 7	01222107
8	1	HOSE	1"-HP-16-3000-00-90 225bar		14794469
7	1	STRAIGHT ADAPTER	1" BSPOT - 1" BSPOT	230 Mo 7	01317933
6	1	PACKING RING	1"		01313648
5	1	HOSE	1 3/4"-LP-28-3000-00-00		14795132
4	2	HOSE CLAMP	LP28		14796600
3	1	BALLVALVE	1 1/2		14780981
2	1	HOSE PILLAR	LP28 90DEGR.		14796050
1	1	OIL TANK-179L/150L-MP-RF	TANK 150 L		TS-150MF

NORMS/SYMBOLS ACCORDING TO ISO UNLESS OTHERWISE STATED
SHAPE & PLACE TOLERANCES: ISO 1101
TOLERANCES: ISO 2768-cL, ± 0.1 FOR DIMENSIONS <0.6
ROUGHNESS: ISO 1302 REMOVE SHARP EDGES.

COPYRIGHT
This print and the information shown thereon is the property of HYVA. It may not be delivered to others nor reproduced for general circulation without the written consent of the HYVA engineering department.

ENGINEER : G. t. RAA
DRAFTSMAN : G. t. RAA
DATE : 11/29/2012
MATERIAL :
CHECKED:
PART NO. : AE080910
MASS: 48.088 KG
DESCRIPTION: MOUNING KIT ENLARGED OIL TANK 150L

HYVA GROUP B.V.
THE NETHERLANDS
TELEPHONE (+31) 172 423555
WWW.HYVA.COM

PROJECTION | UNITS: mm | STATUS: Released | NUMBER: AE080910 | REV. A

REV.	DATE	BY	DESCRIPTION
--	--	--	--

Крюковой погрузчик серии ТИТАН

OT40103 Enlarged oil tank 190 liter, including filters and mounting brackets (TS 200 MF)

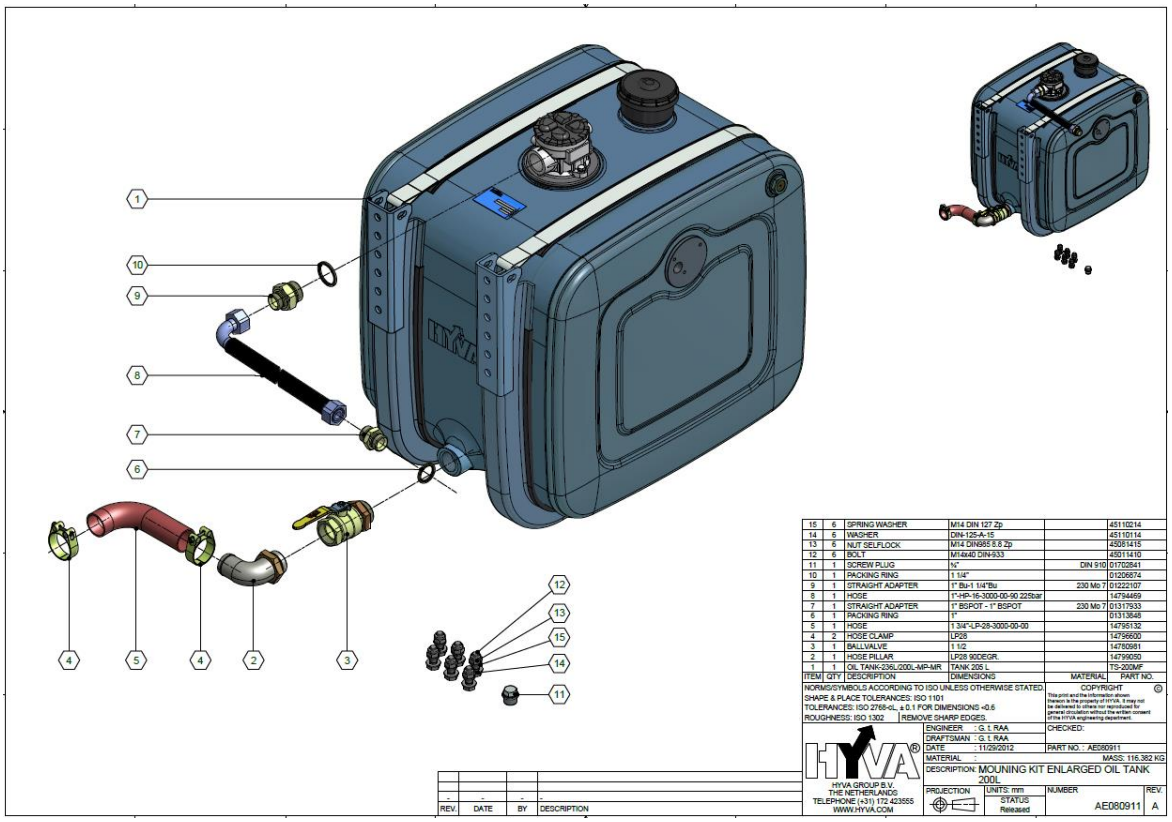

OT40105 Mono bracket oil tank 132/115 liter , including filters and mounting bracket

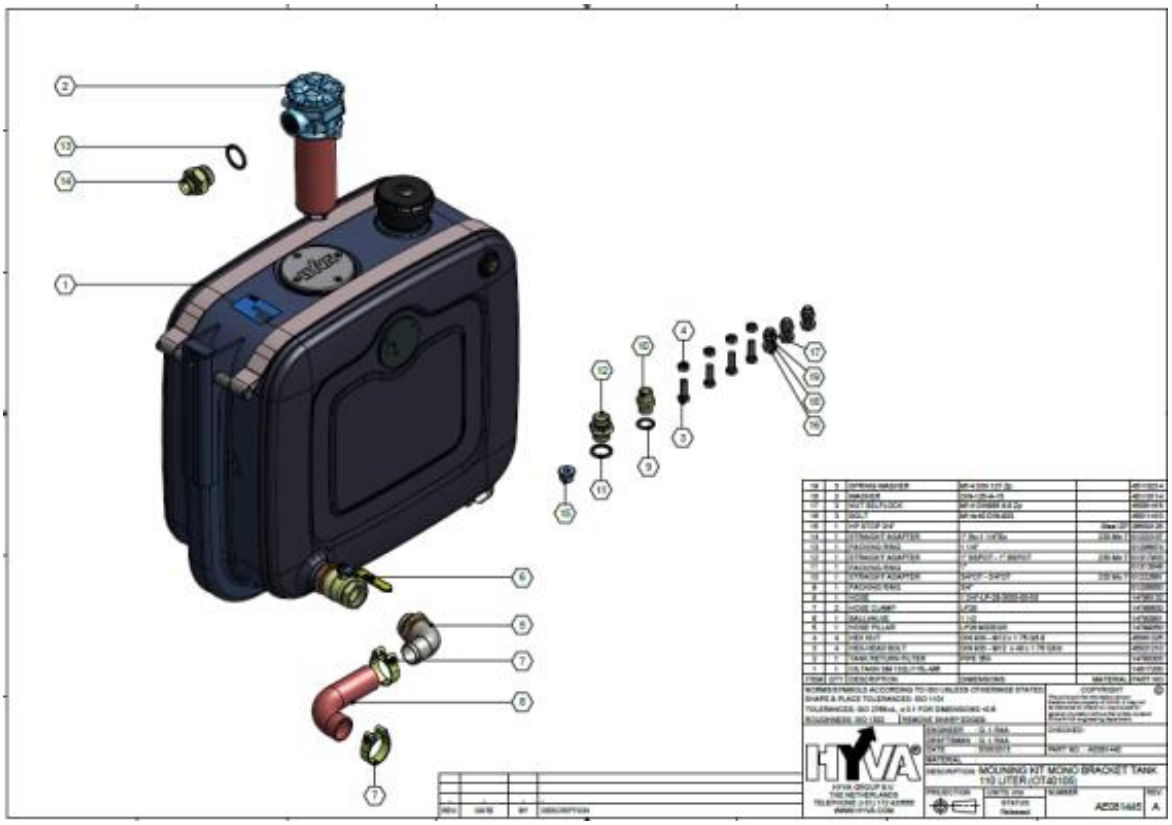

OT40107 Oil tank mounted on the front side of the system

Крюковой погрузчик серии ТИТАН

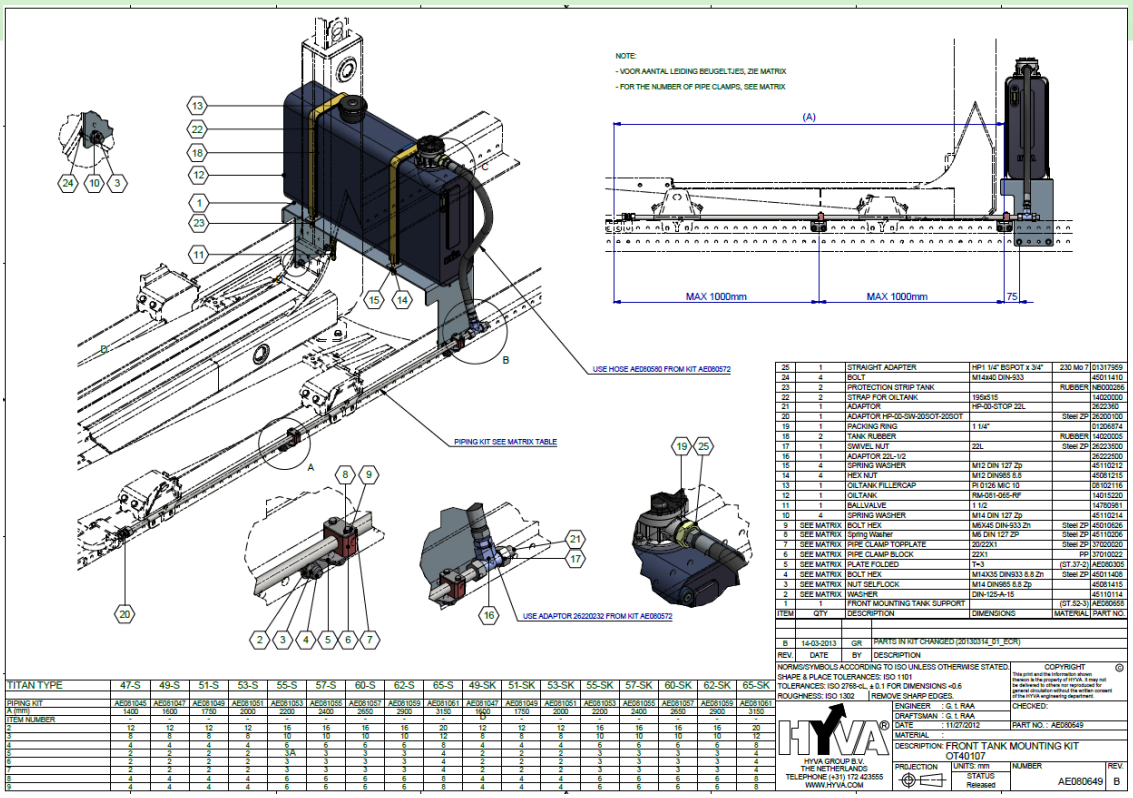

ITEM	QTY	DESCRIPTION	DIMENSIONS	MATERIAL	PART NO.
25	1	STRAIGHT ADAPTER	HP1 1/4" BSPOT x 3/4"	230 Mo 7	01317959
24	4	BOLT	M14x40 DIN-933		45011410
23	2	PROTECTION STRIP TANK		RUBBER	N8000266
22	2	STRAP FOR OILTANK	199x515		14020000
21	1	ADAPTOR	HP-00-STOP 22L		2622360
20	1	ADAPTOR HP-00-SW-30SOT-25SOT		Steel ZP	26300100
19	1	PACKING RING	1 1/4"		01206874
18	2	TANK RUBBER		RUBBER	14020005
17	1	SWIVEL NUT	22L	Steel ZP	26223500
16	1	ADAPTOR 22L-1/2			26222500
15	4	SPRING WASHER	M12 DIN 127 Zp		45110212
14	4	HEX NUT	M12 DIN985 8.8		45081215
13	1	OILTANK FILLERCAP	PI.0125 MIC 10		05102116
12	1	OILTANK	RM-061-065-RF		14015220
11	1	BALLVALVE	1 1/2		14790961
10	4	SPRING WASHER	M14 DIN 127 Zp		45110214
9	SEE MATRIX	BOLT HEX	M6X45 DIN-933 Zn	Steel ZP	45010626
8	SEE MATRIX	Spring Washer	M6 DIN 127 ZP	Steel ZP	45110206
7	SEE MATRIX	PIPE CLAMP TOPPLATE	20/22X1	Steel ZP	37020020
6	SEE MATRIX	PIPE CLAMP BLOCK	22X1	PP	37010022
5	SEE MATRIX	PLATE FOLDED	T=3	(ST.37-2)	AE080305
4	SEE MATRIX	BOLT HEX	M14X35 DIN933 8.8 Zn	Steel ZP	45011408
3	SEE MATRIX	NUT SELFLOCK	M14 DIN985 5.8 Zp		45081415
2	SEE MATRIX	WASHER	DIN-125-A-15		45110114
1	1	FRONT MOUNTING TANK SUPPORT		(ST.52-3)	AE080655

REV	DATE	BY	DESCRIPTION
B	14-03-2013	GR	PARTS IN KIT CHANGED [20130314_01_EGR]

NORMS/SYMBOLS ACCORDING TO ISO UNLESS OTHERWISE STATED
SHAPE & PLACE TOLERANCES: ISO 1101
TOLERANCES: ISO 2768-sL, ± 0.1 FOR DIMENSIONS <0.6
ROUGHNESS: ISO 1302 REMOVE SHARP EDGES.

ENGINEER : G. I. RAA
DRAFTSMAN : G. I. RAA
DATE : 11/27/2012
MATERIAL
PROJECTION
UNITS: mm
STATUS: Released
CHECKED:
PART NO. : AE080649

TITAN TYPE	47-S	49-S	51-S	53-S	55-S	57-S	60-S	62-S	65-S	49-SK	51-SK	53-SK	55-SK	57-SK	60-SK	62-SK	65-SK
PIPING KIT	AE081045	AE081047	AE081049	AE081051	AE081053	AE081055	AE081057	AE081059	AE081061	AE081047	AE081049	AE081051	AE081053	AE081055	AE081057	AE081059	AE081061
A (mm)	1400	1600	1750	2000	2200	2400	2650	2900	3150	1600	1750	2000	2200	2400	2650	2900	3150
ITEM NUMBER										D							
2	12	12	12	12	16	16	16	16	20	12	12	12	16	16	16	16	20
3	8	8	8	8	10	10	10	10	12	8	8	8	10	10	10	10	12
4	4	4	4	4	6	6	6	6	8	4	4	4	6	6	6	6	8
5	2	2	2	2	3A	3	3	3	4	2	2	2	3	3	3	3	4
6	2	2	2	2	3	3	3	3	4	2	2	2	3	3	3	3	4
7	2	2	2	2	3	3	3	3	4	2	2	2	3	3	3	3	4
8	4	4	4	4	6	6	6	6	8	4	4	4	6	6	6	6	8
9	4	4	4	4	6	6	6	6	8	4	4	4	6	6	6	6	8

OT40121 Hydraulic oil, biological, synthetic esters based

OT40122 Change to pump kit 47L instead of standard pump

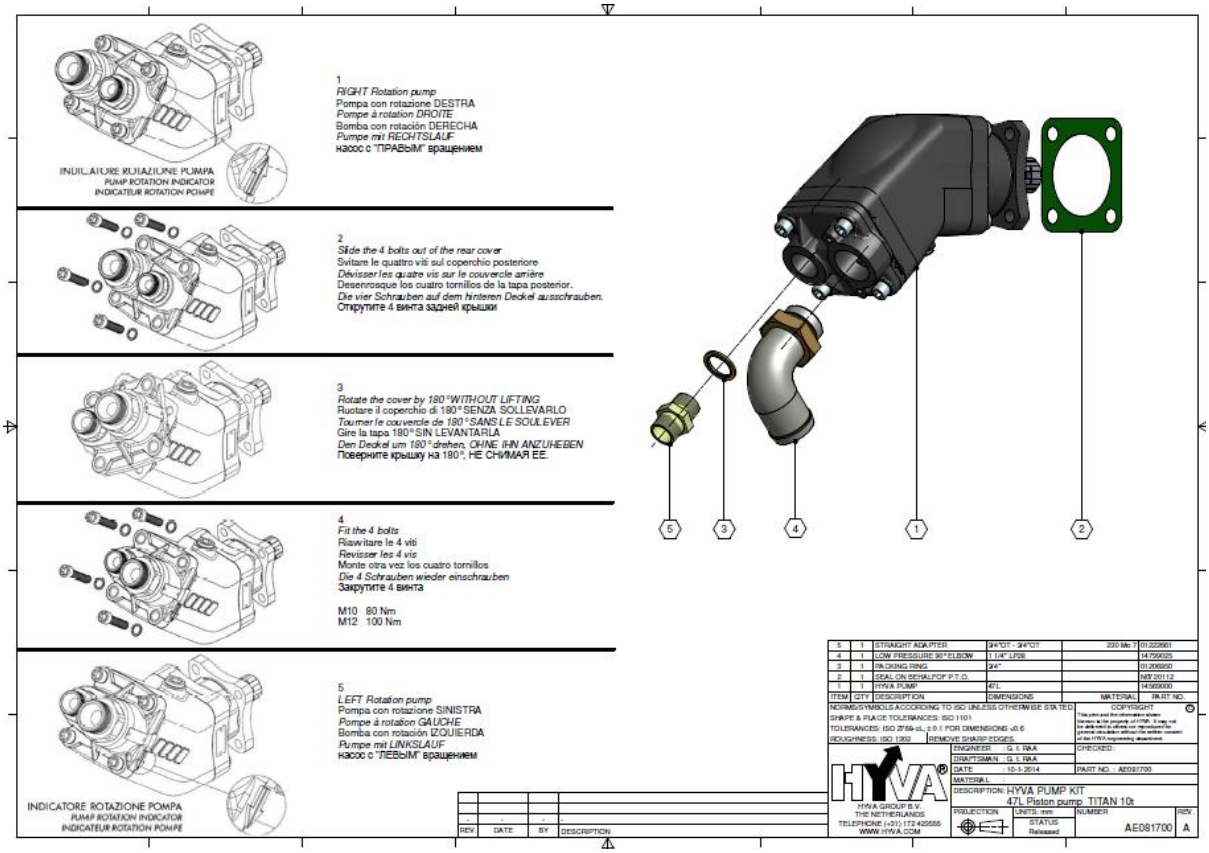

ITEM	QTY	DESCRIPTION	DIMENSIONS	MATERIAL	PART NO.
5	1	STRAIGHT ADAPTER	3/4"OT - 3/4"OT	230 Mo 7	01222661
4	1	LOW PRESSURE 90° ELBOW	1 1/4" LP28		14799025
3	1	PACKING RING	3/4"		01206850
2	1	SEAL ON SERIALPOF P.T.O.			N8F20112
1	1	HYVA PUMP	47L		14500000

REV	DATE	BY	DESCRIPTION

NORMS/SYMBOLS ACCORDING TO ISO UNLESS OTHERWISE STATED
SHAPE & PLACE TOLERANCES: ISO 1101
TOLERANCES: ISO 2768-sL, ± 0.1 FOR DIMENSIONS <0.6
ROUGHNESS: ISO 1302 REMOVE SHARP EDGES.

ENGINEER : G. I. RAA
DRAFTSMAN : G. I. RAA
DATE : 10-1-2014
MATERIAL
PROJECTION
UNITS: mm
STATUS: Released
CHECKED:
PART NO. : AE081700

Версия 10, действительна с 1 июня 2014

Крюковой погрузчик серии ТИТАН

OT40123 Change to pump kit 64L instead of standard pump 232

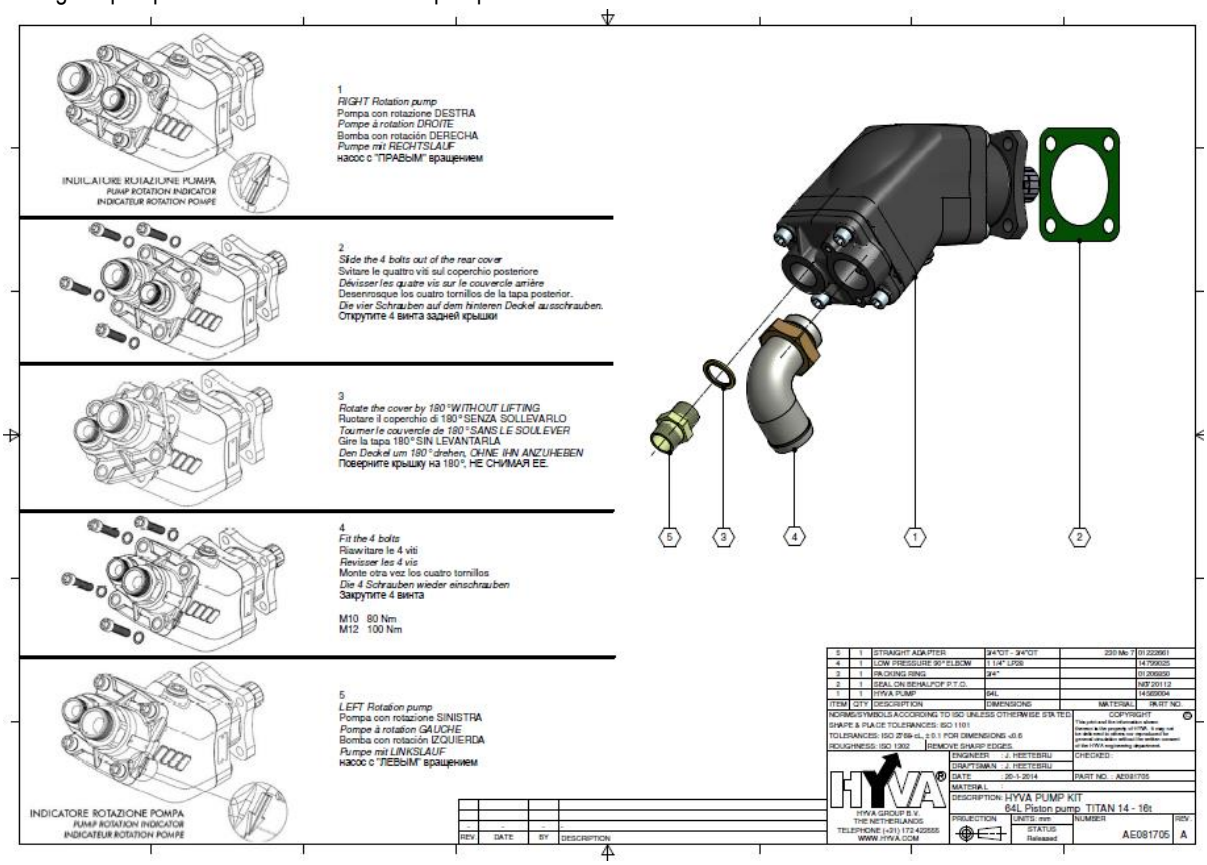

OT40124 Change to pump kit 84L instead of standard pump 232

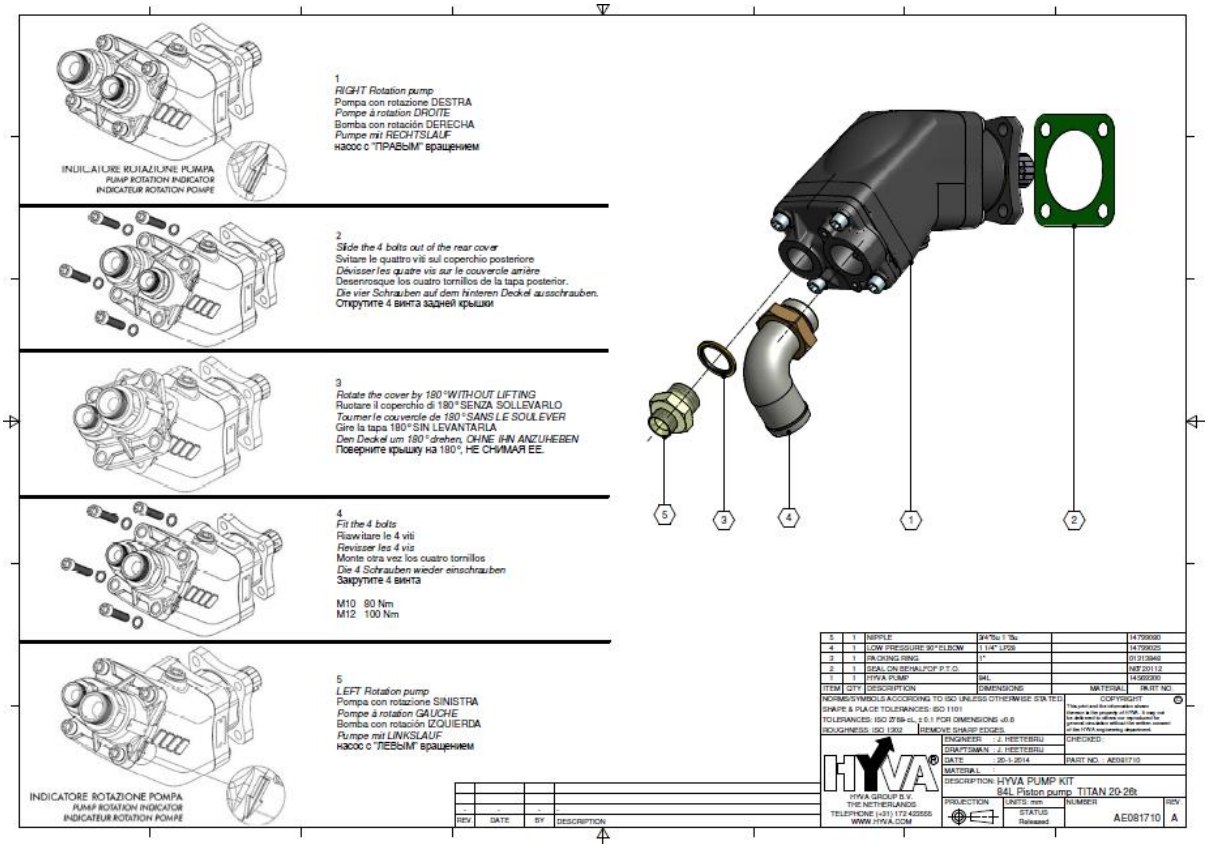

OT40125 Change to pump kit 108L instead of standard pump 232

Крюковой погрузчик серии ТИТАН

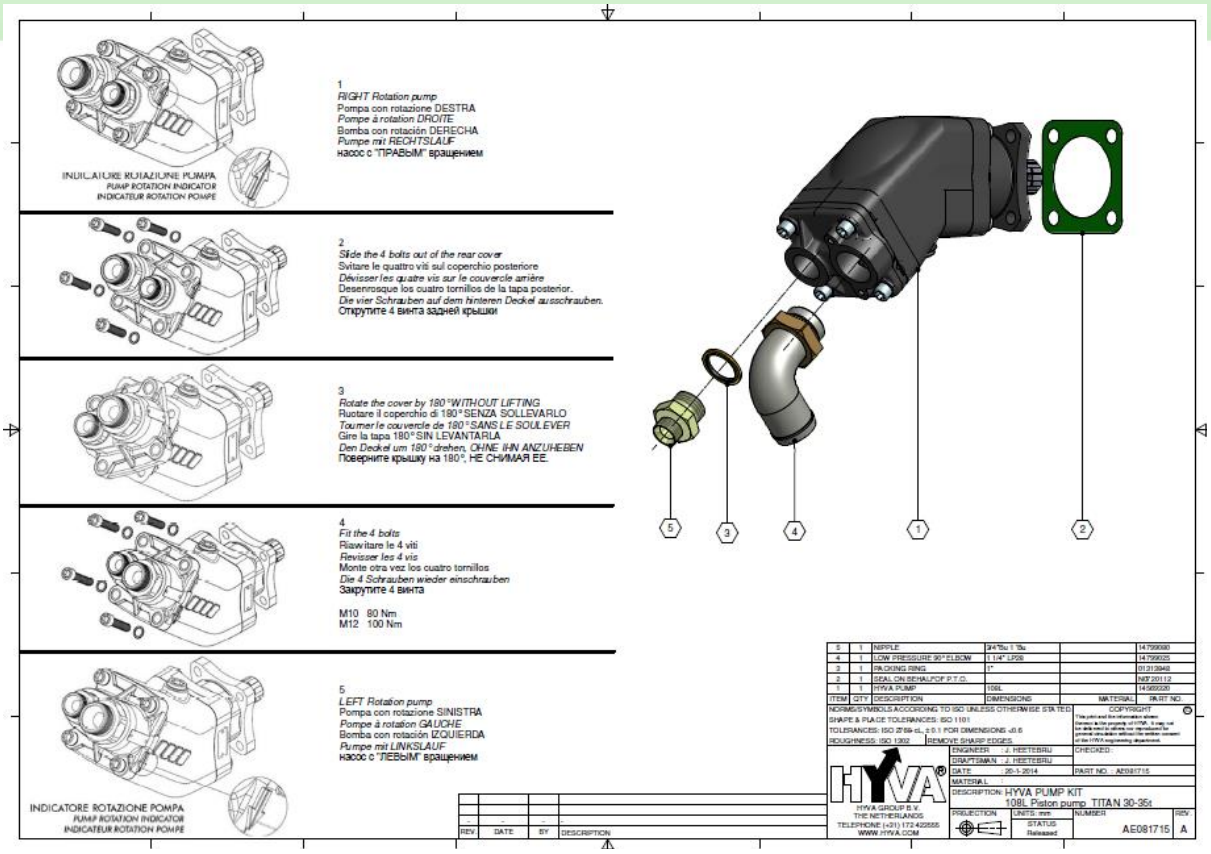

OT 5

General Options

OT50101 Rear lights mounting brackets

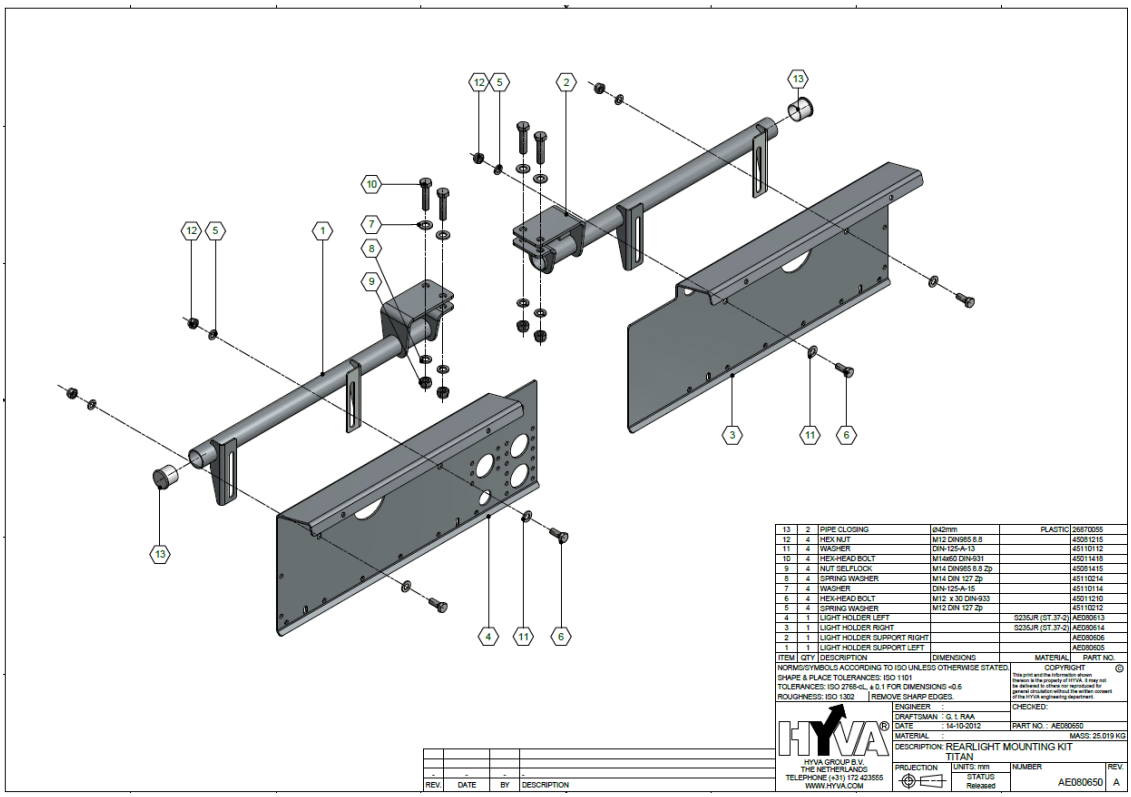

Крюковой погрузчик серии ТИТАН

OT50102 Mounting brackets for aluminium mudguards tandem (mudguards not included)

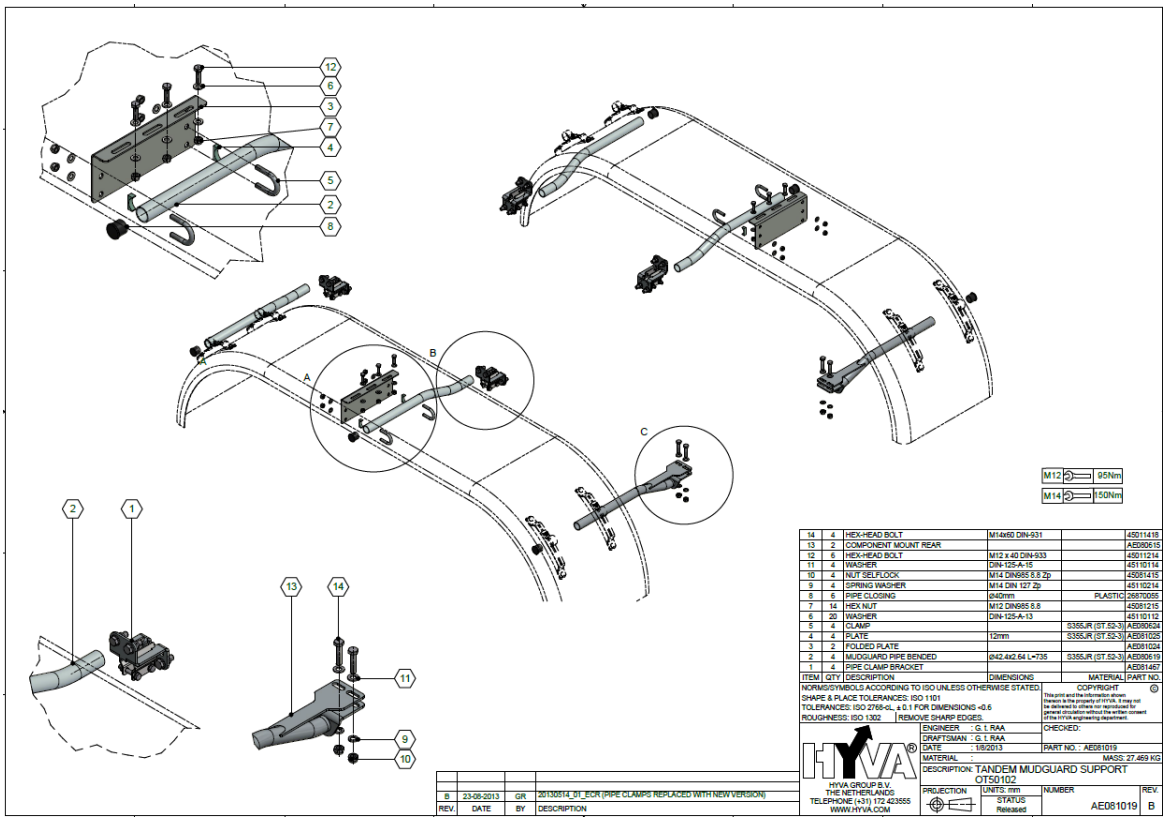

OT50103 Aluminium mudguards tandem axle, including mounting brackets

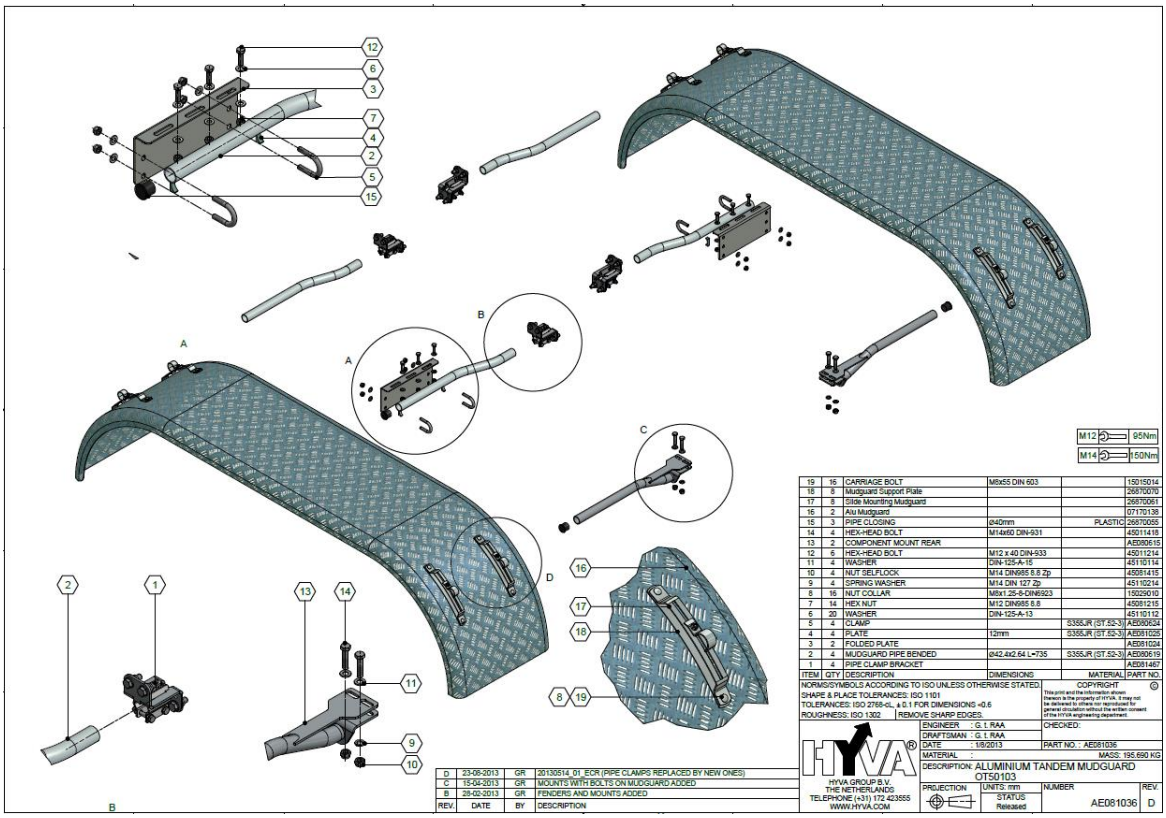

OT50104 Aluminium mudguards single axle, including mounting brackets (last axle)

Крюковой погрузчик серии ТИТАН

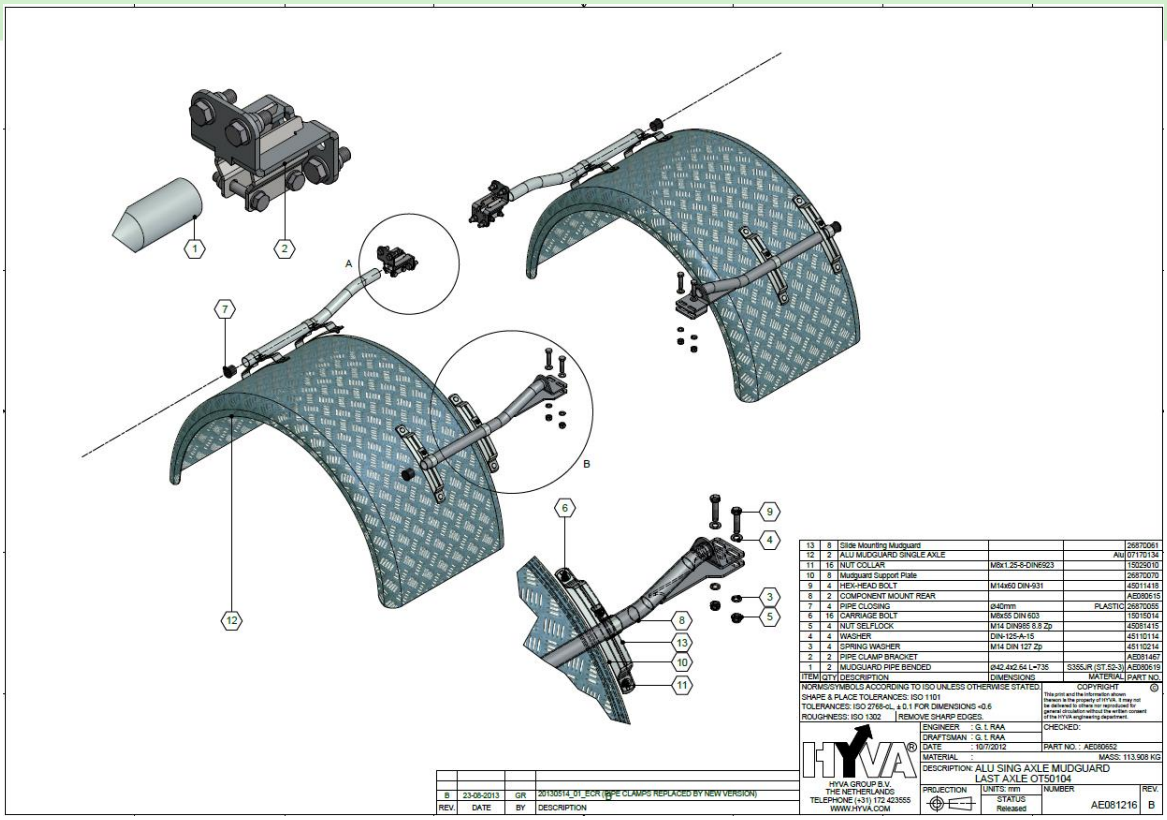

OT50105 Plastic mudguards, including mounting brackets (Last axle)

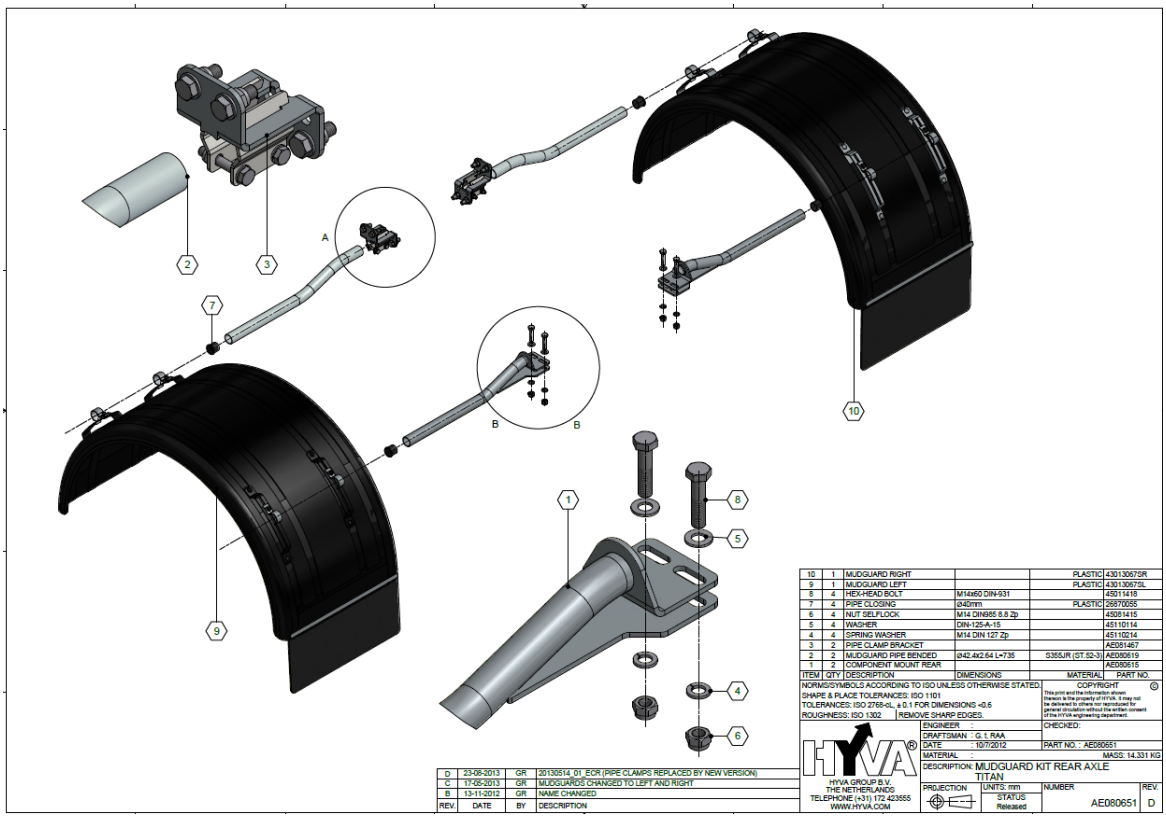

OT50106 Plastic mudguards, including mounting brackets (2nd , 3rd axle, per axle)

Крюковой погрузчик серии ТИТАН

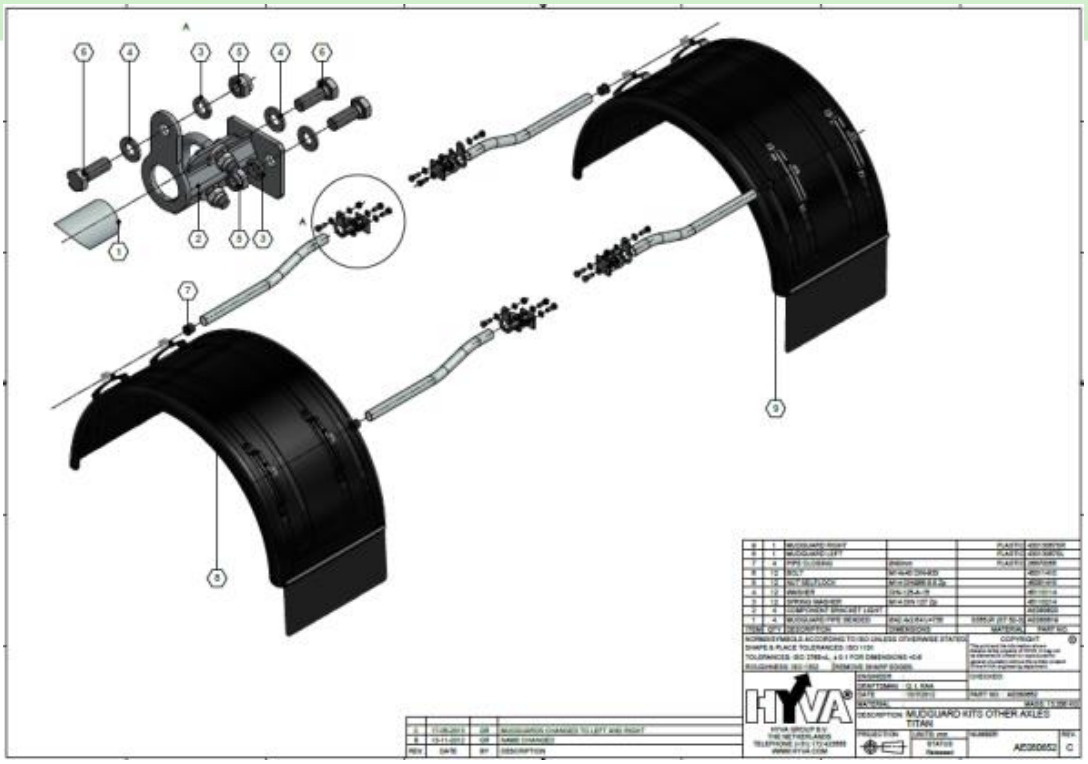

OT50107 Hyva mud flap

OT50108 Side protection brackets (per piece)

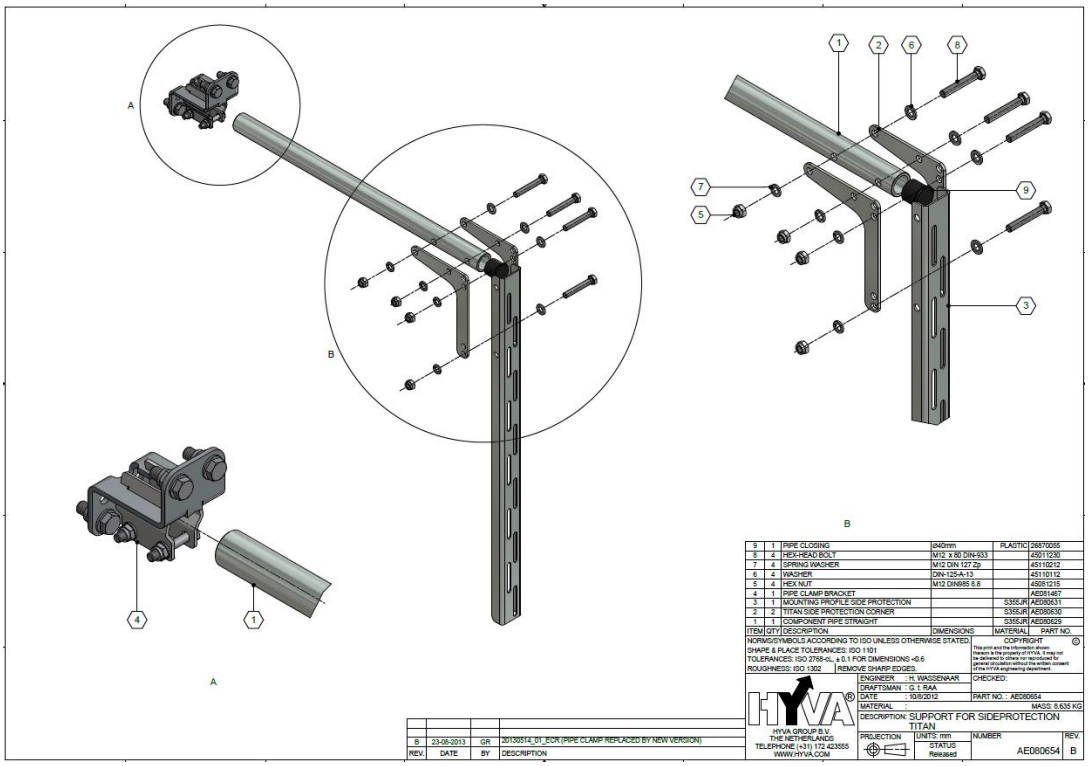

OT50109 Aluminium side protection(4 pieces,) including side profiles

Крюковой погрузчик серии ТИТАН

OT50110 Toolbox mounting brackets

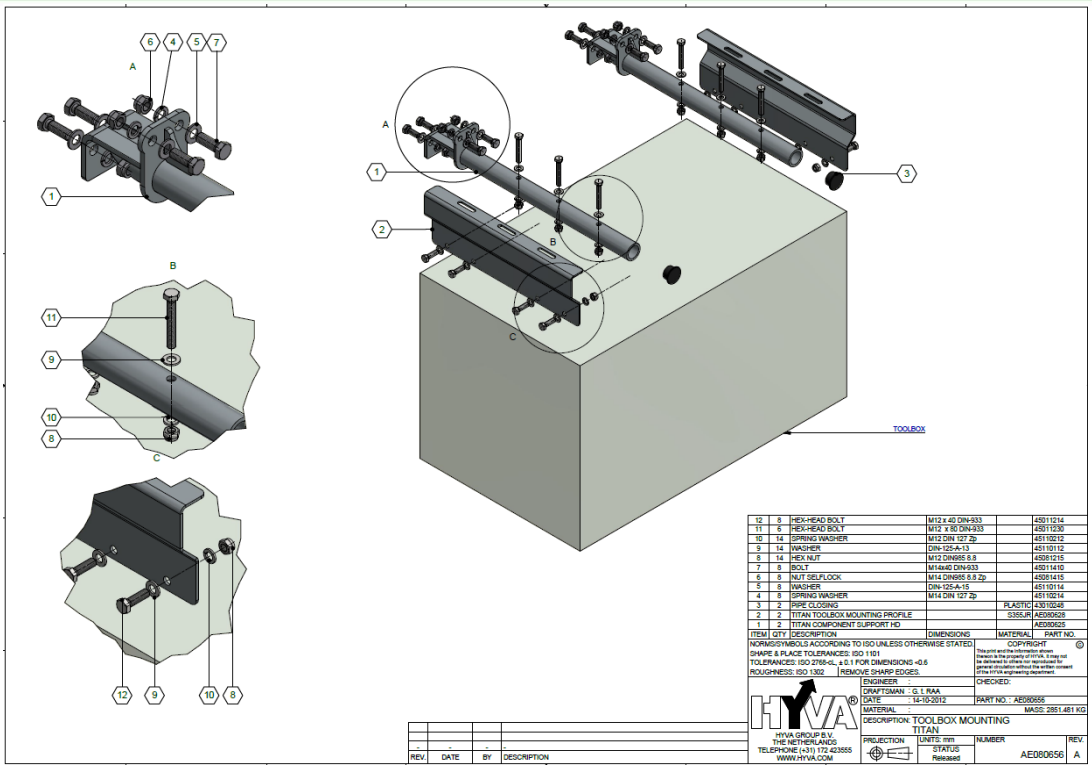

OT50111 Toolbox, steel, 500 x 500 x 550 mm incl. mounting brackets

OT50114 Toolbox, steel, 1200 x 500 x 500 mm incl mounting brackets

OT50116 Toolbox, RVS/INOX, 500 x 500 x 550 mm incl mounting brackets

OT50119 Toolbox, RVS/INOX, 1200 x 500 x 500 mm incl mounting brackets

Крюковой погрузчик серии ТИТАН

OT50121 Tarpaulin box mounting brackets

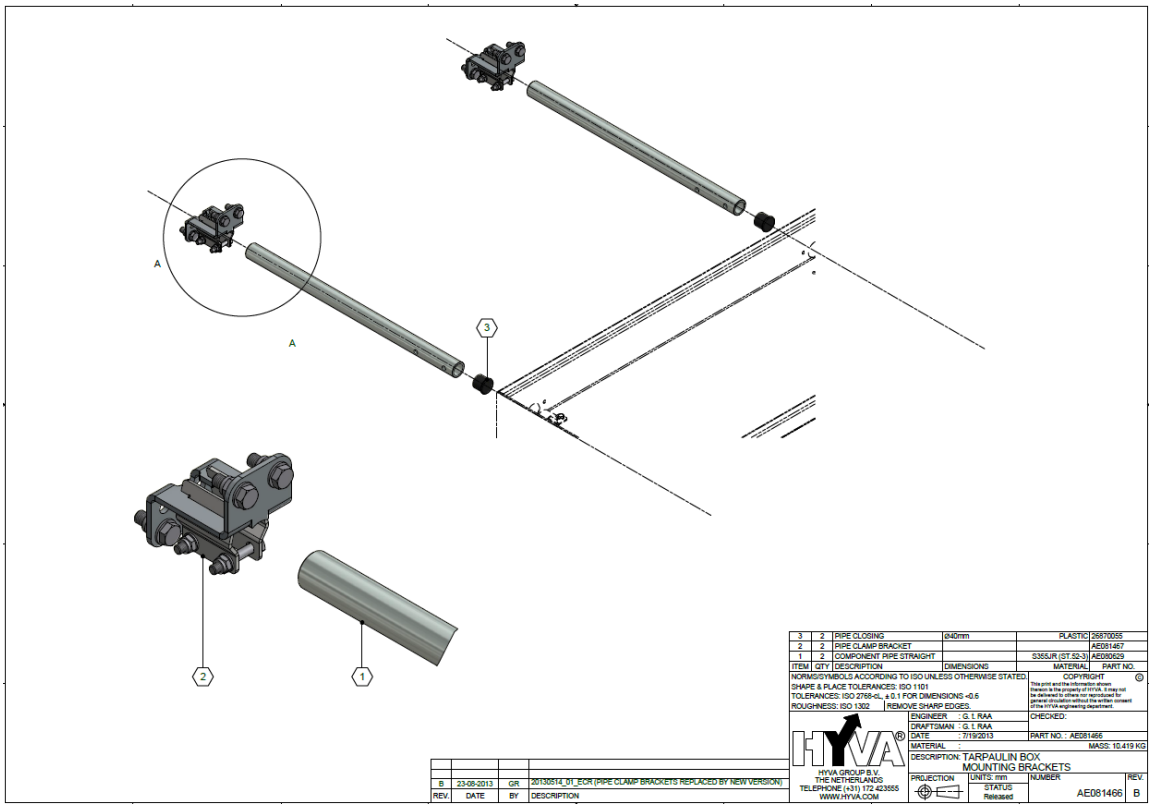

OT50122 Tarpaulin box incl. mounting brackets

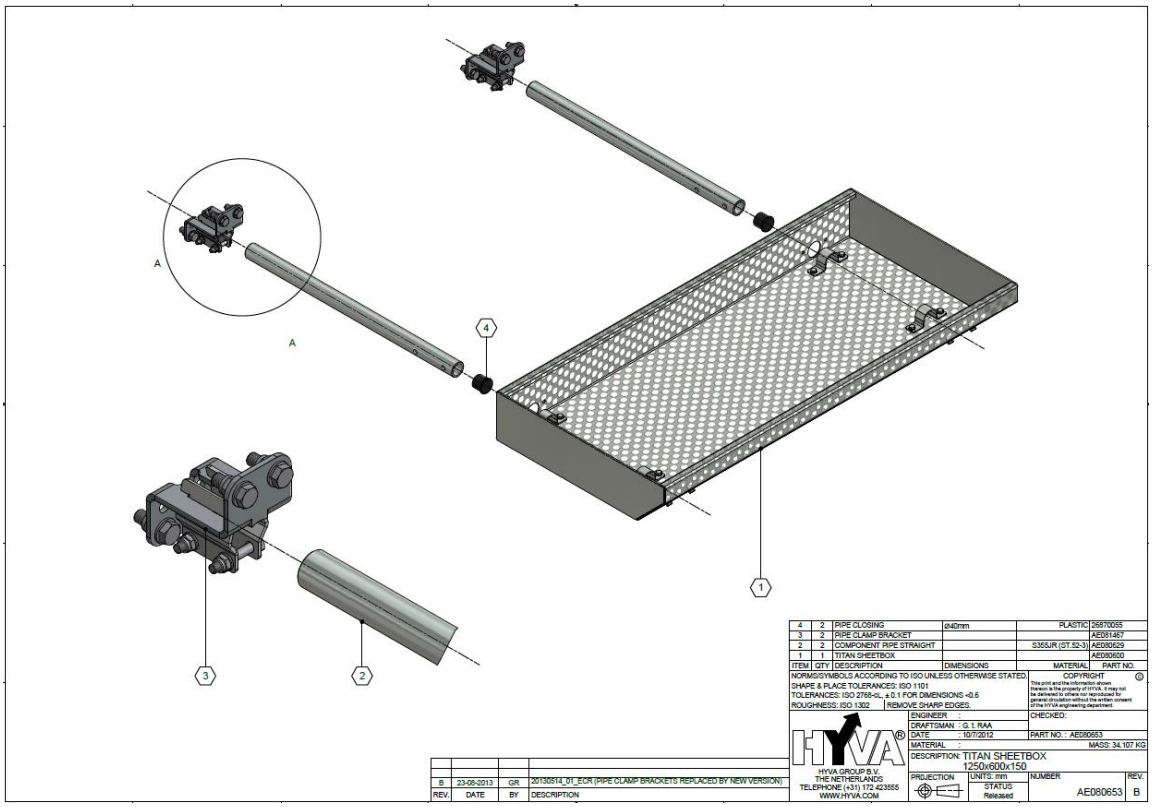

Крюковой погрузчик серии ТИТАН

OT50124 Aluminum valve block cover instead of plastic

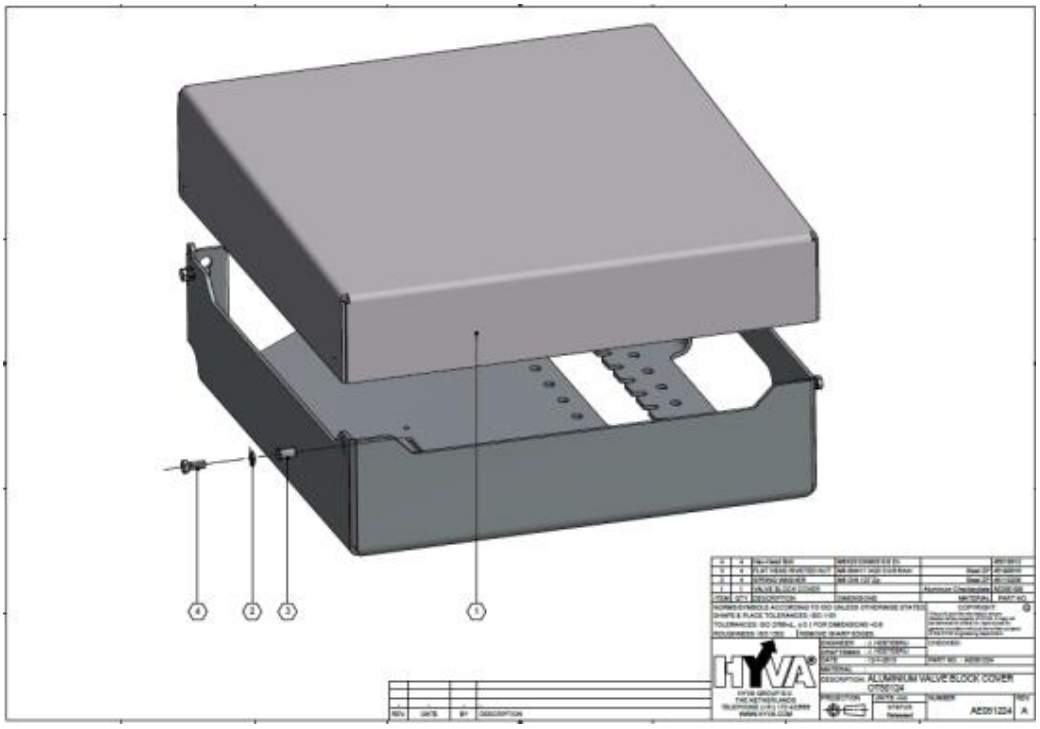

OT50125 Second year of warranty (according maintenance scheme)

OT50126 Painting in deviating RAL color than RAL9005

OT50127 Mounting side support 48 mm (French legislation/piece)

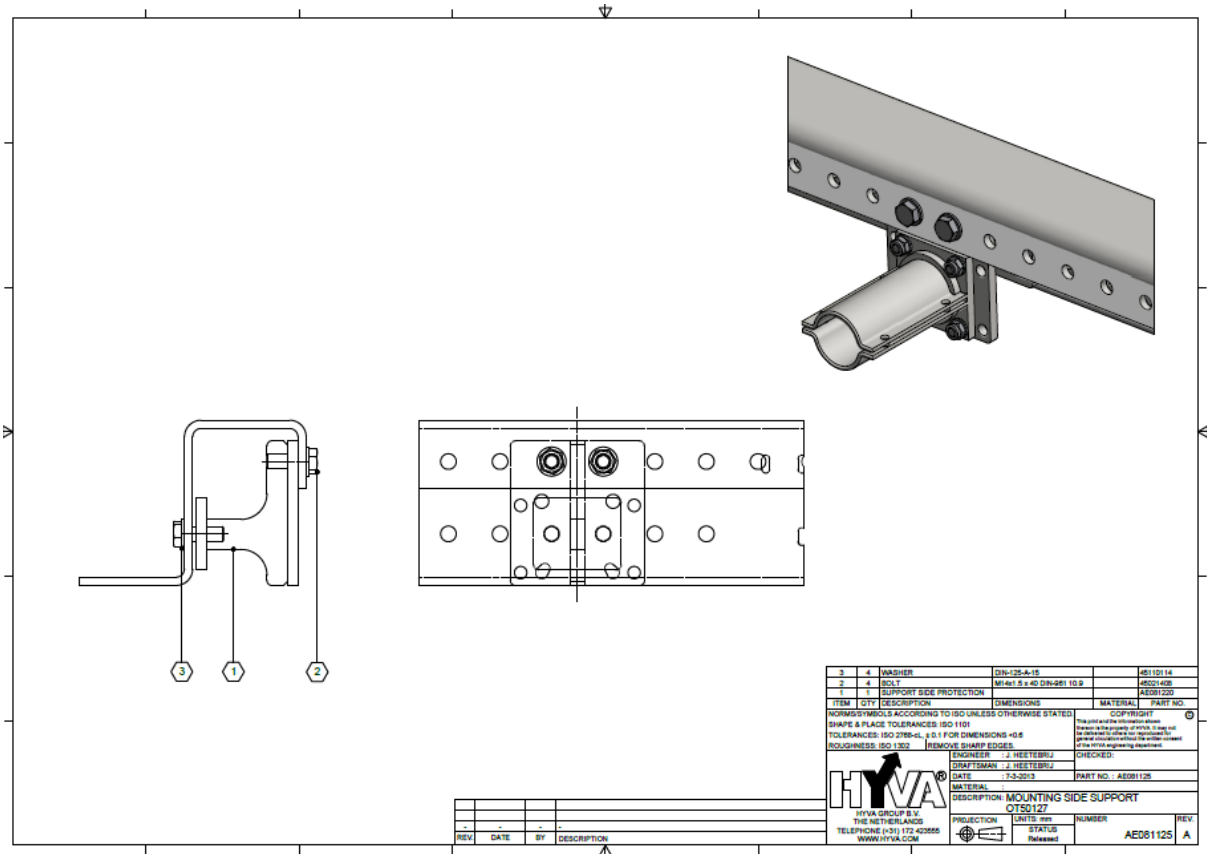

Крюковой погрузчик серии ТИТАН

OT50129 Fire extinguisher support

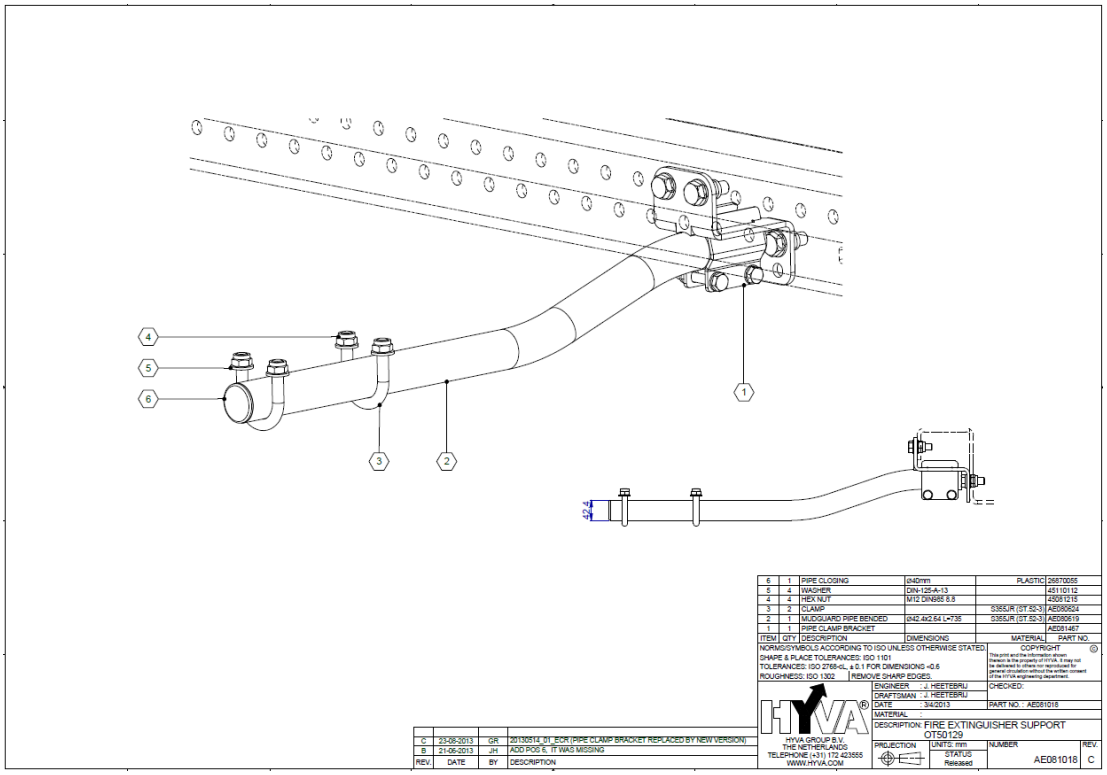

OT50130 Conspicuity/reflective tape (2.5 mtr. red & 12 mtr. white)

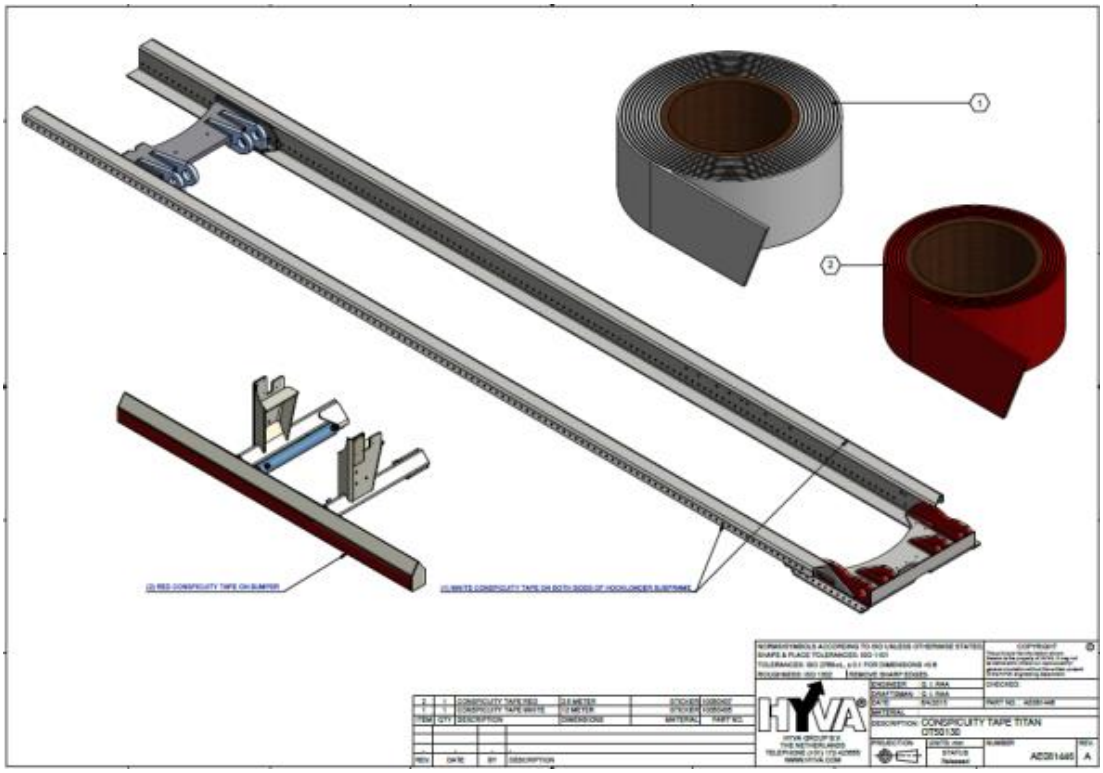

Крюковой погрузчик серии ТИТАН

OT50131 Mounting brackets (Last axle), without plastic mudguards

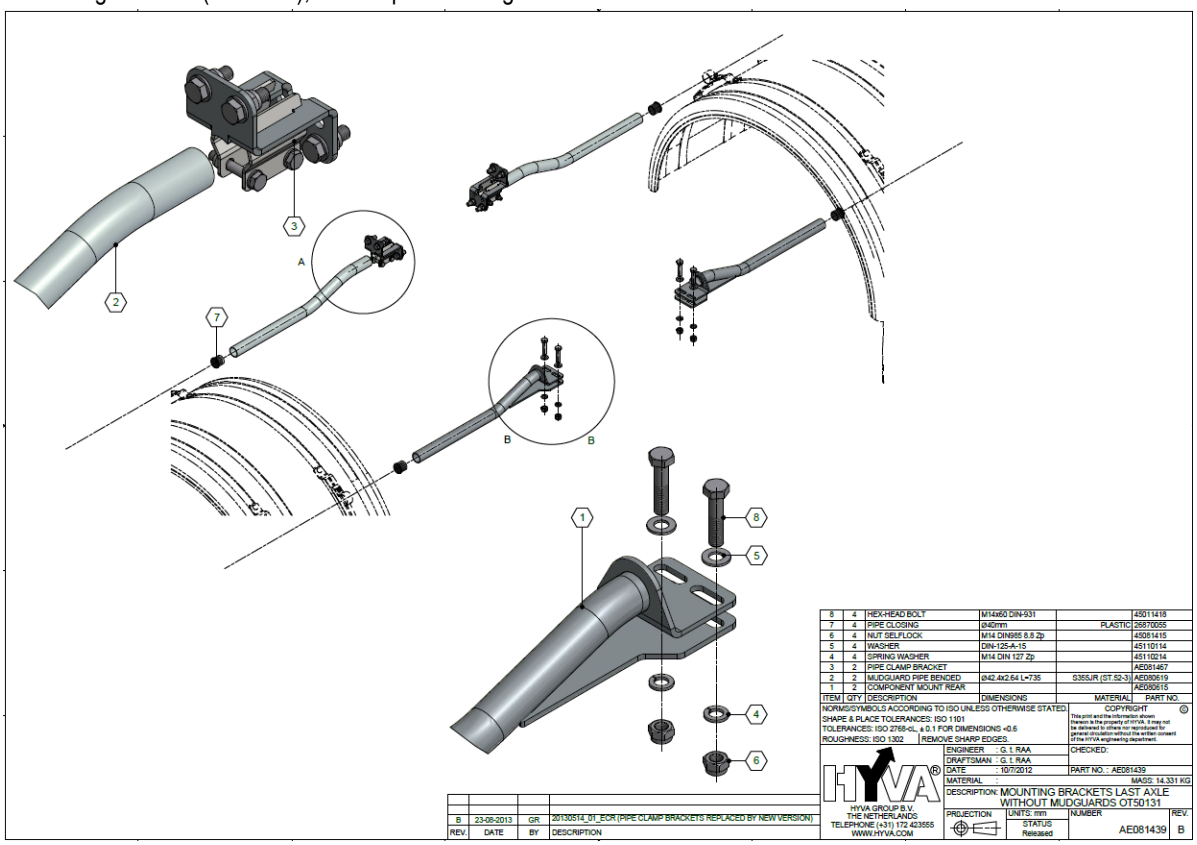

OT50132 Mounting brackets (2nd , 3rd axle, per axle), without plastic mudguards

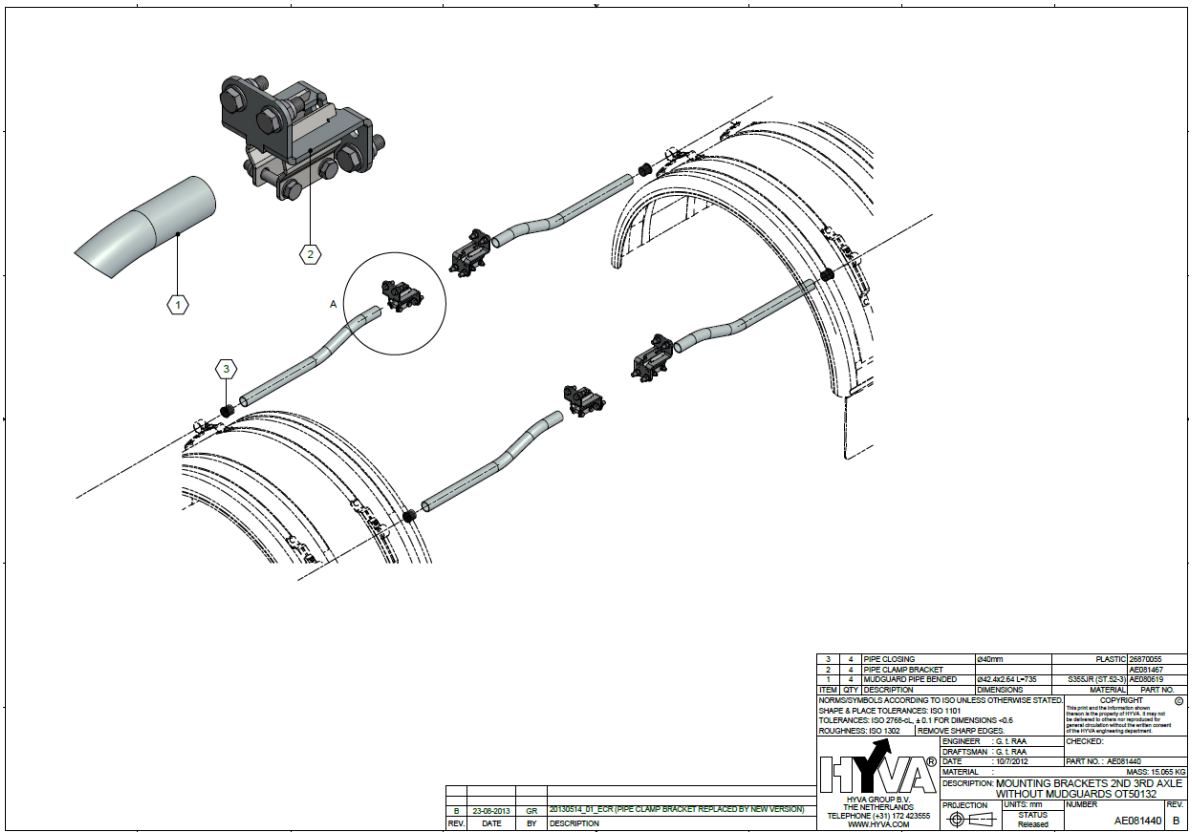

Крюковой погрузчик серии ТИТАН

OT50133 Tarpaulin box incl. mounting brackets. Box adjustable in width & height

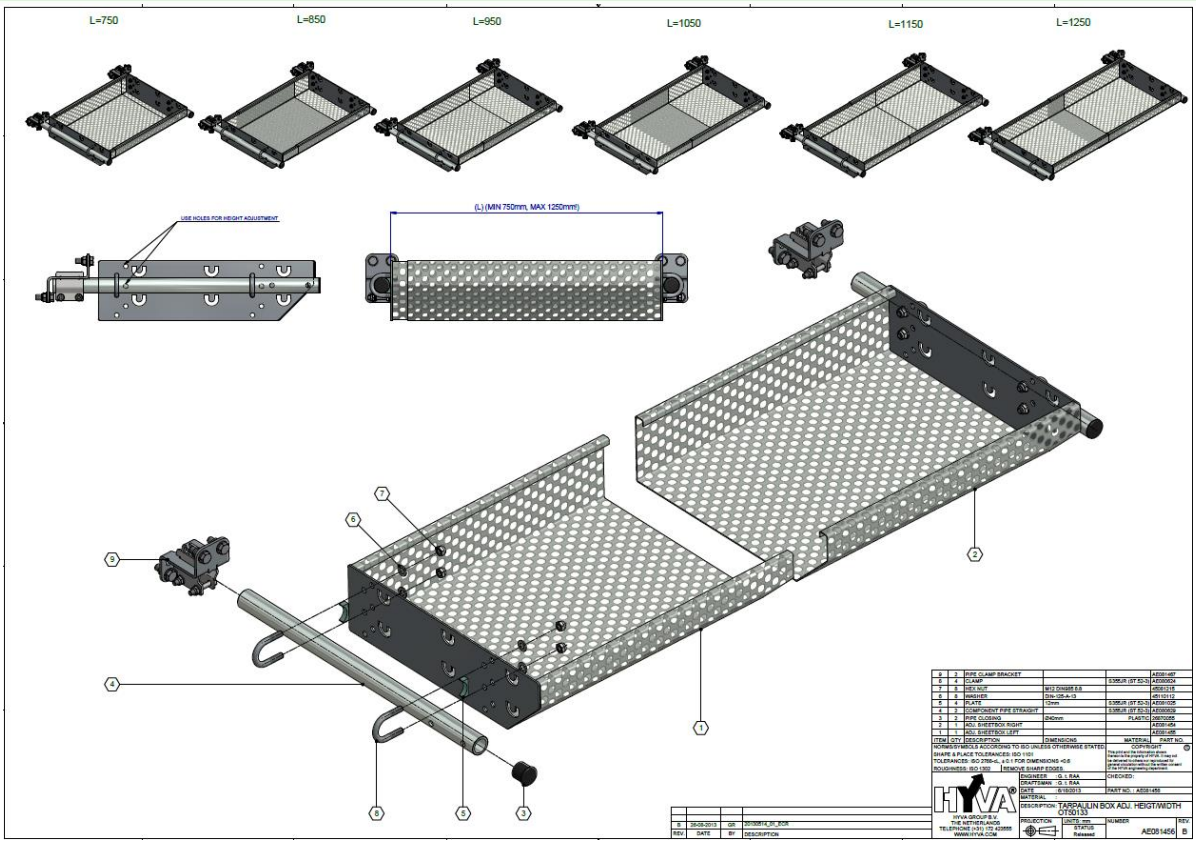

OT50134 Aluminium mudguards single axle, including mounting brackets (2nd, 3rd axle, per axle)

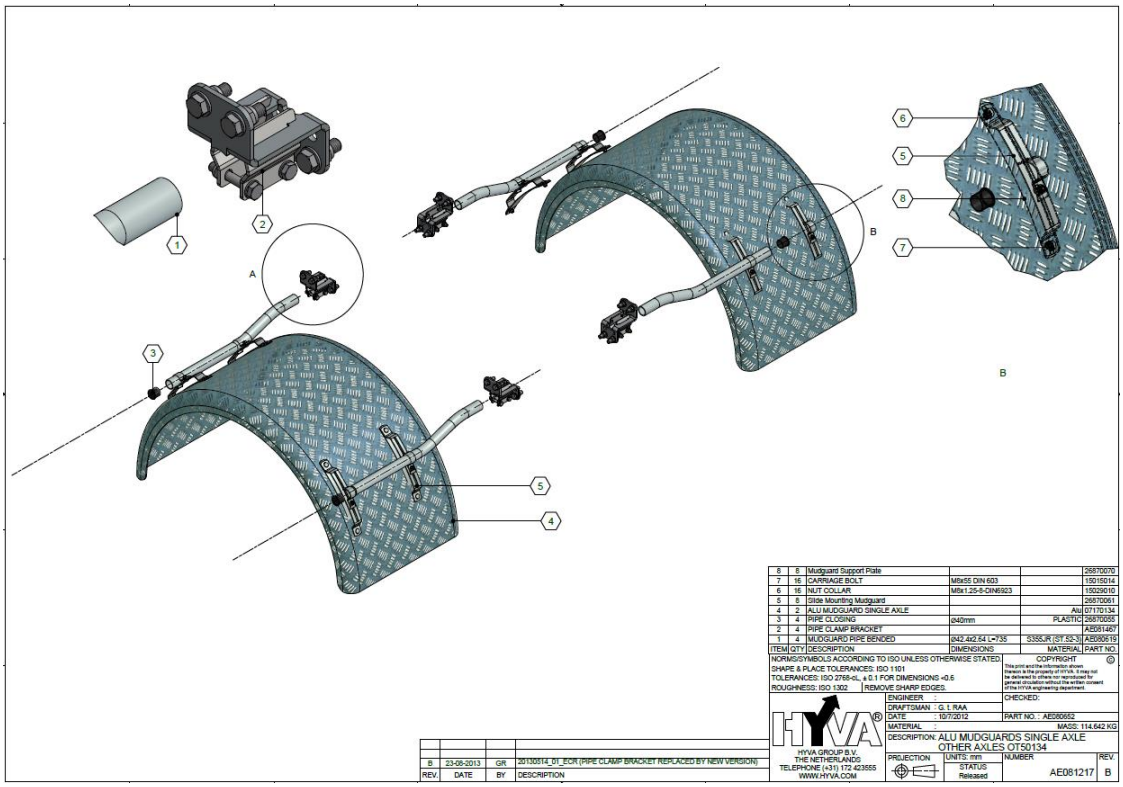

OT 6 Mounting sets

OT60101 Mounting set fixed (14 mm bolt holes)

Крюковой погрузчик серии ТИТАН

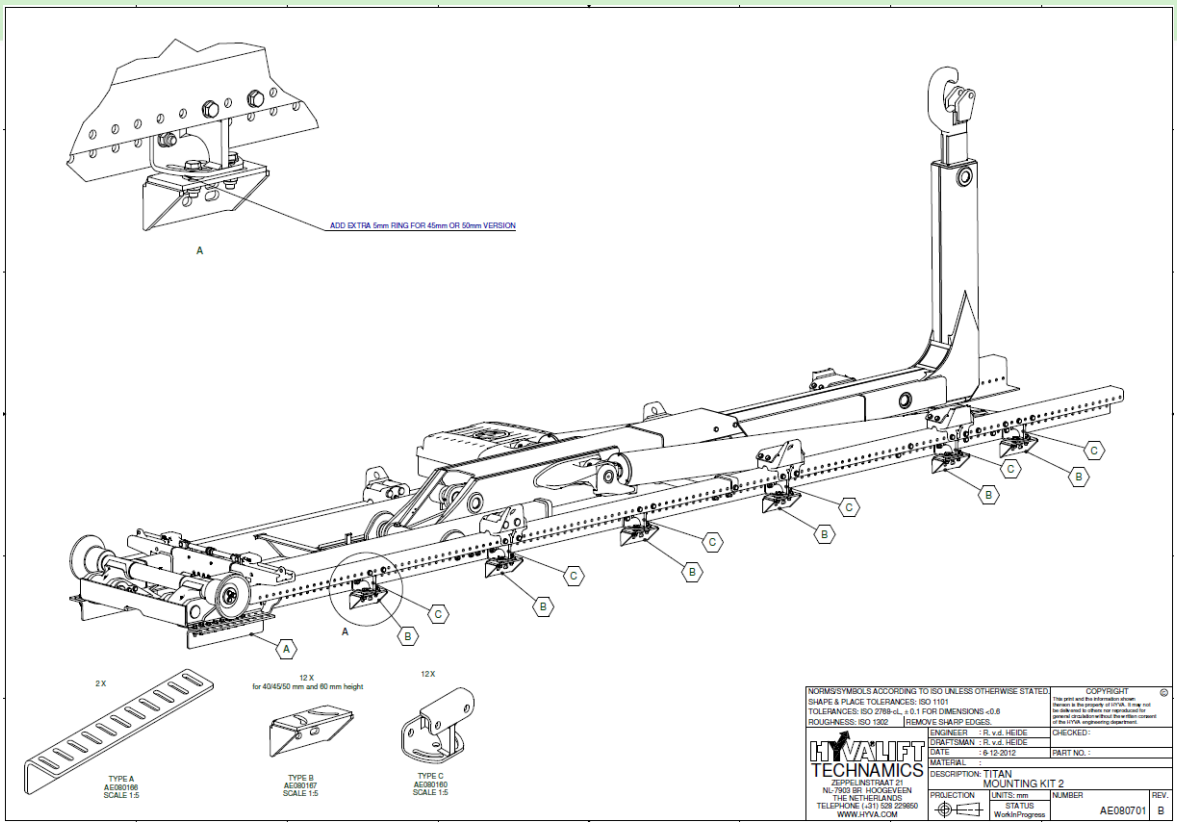

OT60102 Mounting set flexible (14 mm bolt holes)

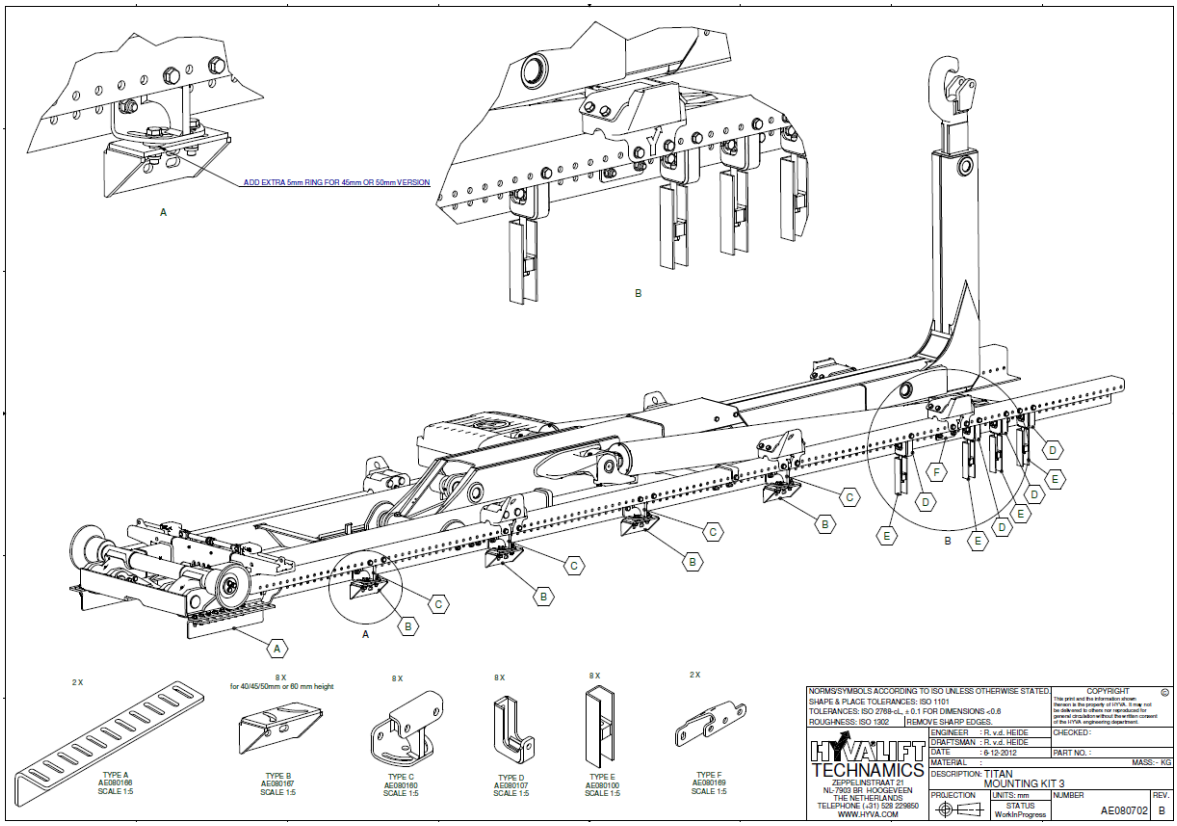

OT60103 Mounting set fixed (16 mm bolt holes)

Крюковой погрузчик серии ТИТАН

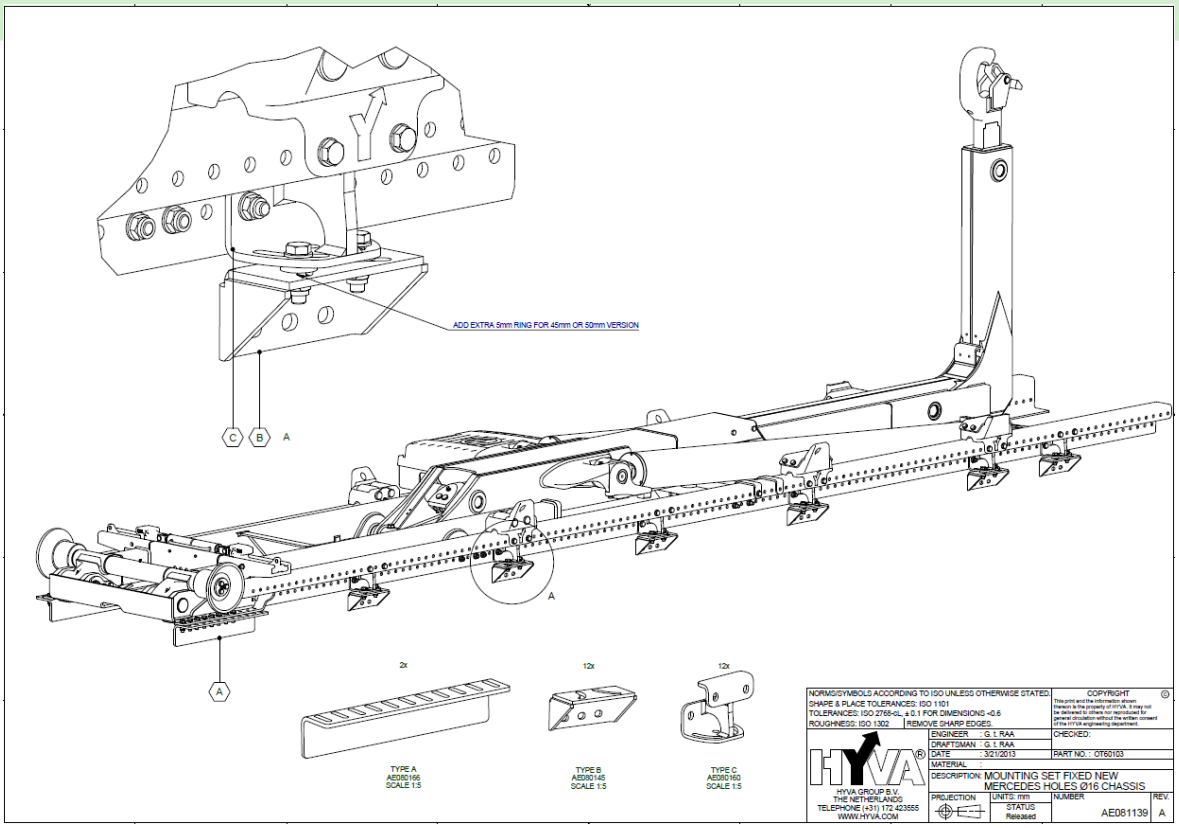

OT60104 Mounting set flexible (16 mm bolt holes)

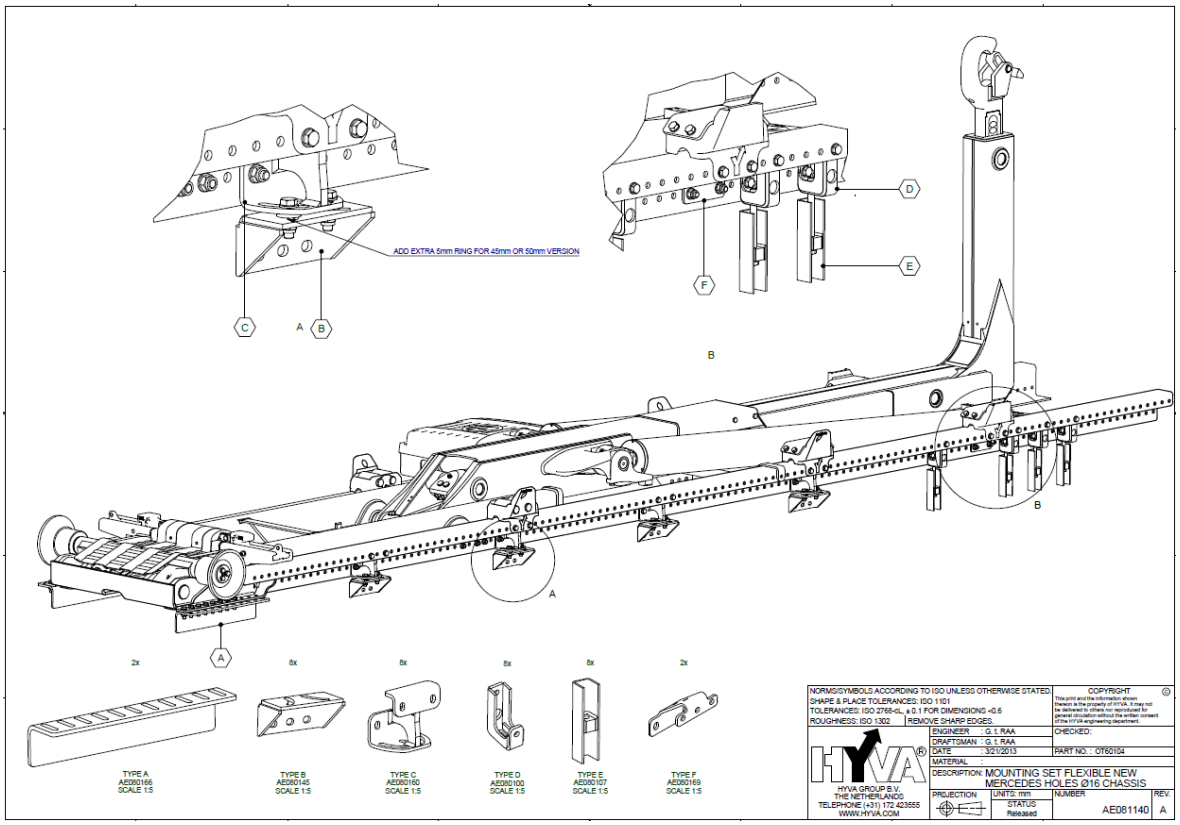

General Sales terms & conditions of Hyva Group B.V.
(headoffice at Alphen aan den Rijn, the Netherlands)

Translation of the "Algemene verkoop- en leveringsvoorwaarden Hyva Group B.V." Only the Dutch text of these conditions is authentic. In case of ambiguities or doubts as to the meaning of a certain part or paragraph or differences with the Dutch text, the Dutch text will be decisive.

Paragraph 1. General

1. At all times the following terms will apply exclusively to all agreements between Hyva Group B.V. and all Hyva subsidiaries belonging to the Hyva Group B.V. (all to be mentioned hereafter "Hyva") with their buyers. Deviating terms will only apply after written acceptance by Hyva.
2. A buyer will be regarded as having accepted the present terms by giving an order to Hyva or entering into any sales agreement with Hyva.
3. Tenders given by Hyva are always free of all obligation. Hyva will only be bound by a tender after written acceptance of the order of the buyer.
4. Hyva will only be bound to what has been accepted in writing. Inaccuracies in the confirmation of order should be notified in writing not later than ten days after the date of the confirmation.
5. The buyer who places the order will remain bound to his order, unless it has been refused by Hyva. Hyva will only be bound to descriptions and conditions in the order which deviate from or add to a possible tender, after written acceptance thereof.
6. Documentation, drawings, specifications, weight and performances are only meant to give a general indication and will in no way be binding on Hyva.
7. It is not allowed to reproduce documentation, print work, drawings, schedules and photo material. Hyva will keep the copyright and ownership thereof.

Paragraph 2. Prices and payment

1. Prices will be ex-works. Insurance, packaging, transport and the risk inherent therein, plus any levies will be at the buyer expense. Any additional costs in connection with delivery outside the Netherlands will also be at the buyers expense.
2. In the event of a change in one or more price fixing factors, whether foreseen or not, are having given the tender or after the agreement was made, Hyva will be entitled to adjust the agreed prices accordingly. On such an increase VAT will also be charged.
3. Hyva is also entitled to charge the buyer with extra costs even if (the price of) this extra work has not been agreed or ordered in writing in advance: For Dutch buyers Paragraph 1646 of the Civil Code (B.W.) will not apply. The costs will originate with changes of orders, which already have been carried out, will be at the buyers expense.
4. Unless otherwise agreed, payment should be received by Hyva within 30 days from the date of invoice. Failing to meet this condition will cause the buyer to be in default without having received a default notice.
5. Hyva reserves to itself the right to demand a part payment as well as payment in cash on delivery.
6. Any claim to damages or compensation under the guarantee, or any claim to reimbursement from Hyva on whatever grounds will not suspend the buyers obligation of payment. Nor can the buyer plead compensation from Hyva as a reason for non-payment.
7. Whenever the buyer does not pay any outstanding amounts, he will be forthwith liable to an interest with a percentage of 1 % per month from the date of the invoice to the date of complete settlement, without being notified with a default notice. This rate of interest is also due on all costs, described by and arising from section 8 of this paragraph.
8. All legal and extra judicial costs, incurred by Hyva in order to collect any debts are at the buyers expense.
9. Any products which Hyva has in its possession and which belong (in joint ownership) to the buyer, will be regarded as a security for the settlement of all amounts the buyer will owe Hyva.
10. If, at any time, Hyva has doubts concerning changes in the liquidity position of the buyer, as well as requests for guardian ship or deprivation of management of their affairs, a petition for bankruptcy, or filing for a letter of licence will cause Hyva to be entitled to demand payment forthwith and to suspend the agreed obligation until after payment has been received.

Paragraph 3. Delivery

1. Delivery times stated in tenders, confirmations of order, agreements or otherwise are always without engagement and will never be legally binding. Expiration only, will not pose a default. Hyva will do everything possible to exercise agreed delivery times as accurately as possible.
2. The delivery time will start on the day after the order has been received and accepted.
3. Should Hyva exceed delivery times for whatever reason, except deliberate action, the buyer will not be entitled to any compensation, dissolution of the agreement, or non-fulfilment of any obligation, which might originate from the respective agreement. Hyva is obliged to enter into detailed consultation with the buyer whenever the delivery time has been exceeded excessively.
4. Place of delivery will be the factory or storage place of Hyva- unless another place is agreed to in writing. All transport costs and dispatch costs as well as the risks connected therewith will be at the buyers expense.
5. Delivery will be regarded to take place at the moment the products have left Hyva's storage place or at the moment Hyva has notified the buyer that the products are ready for delivery, whichever is the first.
6. In the event that the buyer has not accepted the products within three months after this notification, Hyva will be entitled to charge the buyer with storage costs.
7. Regarding part delivery. Part deliveries will be regarded as single deliveries. Products to be assembled by Hyva will be regarded as delivered as soon as they are ready. If owing to circumstances beyond Hyva's control a functional test cannot take place, delivery will nevertheless be regarded as having taken place.
8. In the event of any parts not being delivered at the same time as the assembled products, owing to circumstances beyond Hyva's control but where the assembled products will nevertheless function, or whenever activities by third parties, which do not belong to Hyva's supply have not been completed, Hyva will be regarded as having fulfilled her delivery obligation, even when the required consent by the authorities have not been obtained.
9. Complaints with regard to products, activities and to invoices should be lodged within a fortnight after delivery or receipt.

Paragraph 4. Guarantee / warranty

1. Hyva guarantees that its activities and products are carried out and produced to good standards of workmanship. Undiminished stipulated in item 5 of this paragraph, this warranty lasts for one year after delivery, according to the provision in paragraph 3 section 5 of these terms of the object, or - earlier - when: a maximum of 20 000 tipping cycles for cylinders – tippingvalve-tipcontrol and tipping body construction is reached, or maximum 300 running hours for PTO and pump; and with max. of 120 000 km driven distance of the vehicle for oil tanks. Any deviation from terms and conditions mentioned in this paragraph 4 has to be agreed in writing by Hyva per contract before putting into operation of the products.
2. Appeal to defects has to be done in writing within a fortnight before expiration of the warranty period. Exceeding this period will lapse Hyva 's liability of related products. Legal claims shall be laid before court within 1 year after noticing in time to Hyva.
3. The defects to be demonstrated and proved by the buyer will be repaired or replaced by Hyva free of all obligation, after admission of warranty liability. Faulty products or parts shall be kept available for inspection by Hyva , or when ordered by Hyva for third parties, or shall be sent free of charge to Hyva or Hyva service station when agreed in writing by Hyva.
4. Replacement of faulty parts will exclusively take place after receipt of the faulty parts. The replaced part will become the property of Hyva. Dispatch of old as well as new parts, as well as packing costs, will be charged to the buyer. Costs for mounting into a unit or assembly on a vehicle, travelling costs and lodging expenses as well as the materials necessary for assembly, including oil and gaskets, will also be at the buyers expense. Repaired or replaced parts will have a warranty period of three months.
5. Products (or parts thereof) delivered by Hyva and produced by third parties, which have become faulty will only fall under the warranty on the terms and during the period determined by the producer of the respective products.
6. Defects of parts or products caused by normal wear, as well as paint damages, or damages caused by unforeseen external forces on Hyva products do not fall under warranty.
7. The buyer has an obligation to Hyva to keep the products delivered to him in a good state of upkeep. Unprofessional treatment or insufficient maintenance in the widest sense of products delivered will release Hyva completely of any obligations in connection with the guarantee. In the event of the buyer himself carrying out any repairs or applying any alterations or having these carried out or applied to the delivered products, this guarantee will lapse.
8. The guarantee will lapse also whenever the faults have been caused by injudicious use, or whenever the maintenance has not been carried out according to the instructions and stickers provided, whenever seals of valves or jacks have been broken, whenever other oils, greases, pressures or currents have been used without approval by Hyva, whenever the cause of the fault(s) cannot be determined and whenever these have another origin than faulty materials or the activities carried out by Hyva. Finally an appeal to any guarantee will lapse if the buyer does not meet by any of his obligations.
9. Whenever Hyva satisfies obligations arising from its given warranty, it will be regarded as a total and complete compensation.

Paragraph 5. Risk

1. Immediately on delivery or on notification of removal, whichever is the earlier, the risk for all damages which could be sustained by the products (including damages by transport, fire, water, theft, embezzlement etc.) will be at the buyers expense. The buyer should insure himself properly for all those risks.
2. Products, which have been handed in with the purpose of being worked upon or being repaired or being inspected, will remain in Hyva's possession but at the buyer risk. Hyva will not insure these products against any risk whatsoever.

Paragraph 6. Force Majeure

1. Hyva will not be liable for any losses or damages which have been sustained by the buyer, whether caused by delay or not properly or not at all satisfying the conditions of this agreement, where these have been caused by force majeure on the part of Hyva.
2. Where the force majeure exceeds 3 months, Hyva will then be entitled to suspend carrying out or to dissolve the agreement without judicial interference by written statement only, without being obliged to give any compensation. After dissolution Hyva will be entitled to reimbursement for costs made by them or activities carried out by them.

Hyva will inform the buyer as soon as possible in case of force majeure.

Paragraph 7, Liability

1. Except by its own deliberate fault at Hyva side and except as stipulated in paragraph 4 section 9 any liability of Hyva for damages such as business losses, other damages indirectly sustained as consequence of liability claims by third parties will be excluded.
2. Herewith the buyer will indemnify Hyva completely from any costs, losses, damages and interests caused by liability claims by third parties for which the liability of Hyva in these terms in relation with the buyer is excluded.
3. Furthermore the buyer will indemnify Hyva completely against all costs, damages and interests caused by possible liabilities from violation of patents, licences, copyrights or any other rights of third parties with the use of data in carrying out the order given to Hyva.

Paragraph 8. Reserved ownership and retainer rights

1. The ownership of supplied products or products to be supplied will only transfer to the buyer when all obligations to Hyva in connection with the delivery of those products -whether or not including assembly, including costs and interest have been met completely by the buyer.
2. Hyva should be notified forthwith of any deterioration of the financial position of the buyer or any other alteration which could be of influence in satisfying the agreed obligations. Whenever the buyer does not satisfy his obligations, Hyva will be entitled to retrieve the supplied products.
3. The buyer who does not get ownership of the products supplied to him is not entitled to transfer these products as security to third parties, nor to alienate them, to let them, to give them in exchange, consignment or as a security or to take them out of his company in any other way.
4. In the event of products belonging to Hyva being integrated into a larger unity whereby these could be regarded as a main part, the buyer shall transfer to Hyva the ownership in proportion to the value of the products supplied to and owned by Hyva.
5. The buyer is herewith obliged to co-operate with measures taken by Hyva in order to protect its properties. The buyer is obliged to inform the bailiff in the event of a seizure of the receiver in the event of a bankruptcy, about Hyva's ownership of the respective products.
6. With respect to products of the buyer which have been handed in at Hyva for repair or to which parts or products have to be assembled, Hyva will be entitled -if Hyva so chose- to retain the products until the buyer has from whatever cause met all obligations towards Hyva.

Paragraph 9. Cancellation

1. In case Hyva agrees in writing with cancellations the buyer is always obliged to buy all materials bought in by Hyva whether those have been used or not, at cost price plus costs of labour incurred and ten percent of the agreed price.
2. In that case the buyer will also be obliged to indemnify the losses on the exchange rate resulting from the cancellation.
3. Furthermore the buyer should safeguard Hyva from possible claims of third parties resulting from the cancellation.

Paragraph 10. Packaging

Unless otherwise explicitly agreed in writing, packaging will take place at the buyers expense and according to Hyva standards and/or -judgement and will never be taken back, nor will Hyva be held responsible for any subsequent use or disposal of the packaging materials.

Paragraph 11. Drawings, documents and devices

1. Drawings, documents and devices should not be copied, imitated or be shown to third parties without prior consent in writing of Hyva. Cost-accountings, plans, sketches. drawings, statements of sizes and weights, catalogues, images or other documents drawn up by Hyva, remain the property of Hyva even when the buyer has paid for them. These drawings, documents and devices should be handed back to Hyva on first request. By devices is also meant gauges, stamps, moulds, test equipment and tools.
2. Statement and information by Hyva as well as calculations and results of tests carried out as output to be expected of products to be measured do not oblige Hyva in any way: the products to be supplied could deviate from such statements, calculations and results. Slight deviations from the usual tolerance are permitted even when Hyva has obliged itself in writing to specifically agreed data.

Paragraph 12. Assembly

1. Whenever assembling of the products to be supplied is included in the agreement, the price will include assembly of the products supplied by Hyva in so far as this will take place in the Hyva factory or factory of selected third party by Hyva.
2. Assembly activities which will not take place at the concerning Hyva factory or selected factory of third party, will be at the buyers risk and expense. In such a case the buyer should provide Hyva with the necessary help, materials and devices and lodging possibilities, at all times observing the legal safety requirements and precautions. Costs for travelling and lodging will be charged to the buyer separately.
3. To these assembly activities the warranty terms and conditions will similarly apply.

Paragraph 13. Dissolution

1. In case the buyer does not in time or any other way fulfil any obligation resulting from an agreement with Hyva, the buyer is in default and will give Hyva the right without default notice or judicial interference to suspend the execution of the agreement and the allied agreement, until payment sufficiently has been assured and/or to dissolve the agreement and allied agreement in whole or in part, these rights are without prejudice to any other rights Hyva may have and with no obligation for Hyva to make any compensation.
2. A letter of licence, the winding-up of the buyers company, a seizure of products or bank accounts and the like, will give Hyva the right to regard the agreement and all other agreements, which have not or only partly not been carried out between parties, as wholly or partly dissolved without default notice or judicial interference. In that case the buyer will not have any rights anymore from this agreement, whilst Hyva will forthwith be entitled to claim immediate payment of products already supplied or activities already carried out and the buyer will be excluded from any compensation.

Paragraph 14. Limitation

All claims from the buyer in virtue of an agreement with Hyva to which these General Terms apply, will be limited to eighteen months from the moment of completion of the respective agreement.

Paragraph 15. Language

In case the translation of these General Terms may be the subject of any difference of opinion, the Dutch text governs.

Paragraph 16. Applicable law; Competent Court,

1. All Contracts and agreements shall be governed by the substantive law of the country of the relevant Hyva establishment to which these terms will be wholly or partly applied excluded The 1980 Vienna Sales Convention.
2. In so far as disputes might arise as a result of agreements between Hyva establishments and buyers in The European Community, these should be heard by the Dutch Arbitration Institute at the Hague or with approval of Hyva, by court in the area of Dutch buyer. For Hyva establishments outside the Netherlands and outside the European Community, any dispute with buyers in first and highest instance will be heard by the arbitration committee and rules of the International Chamber of Commerce by one or more arbiters appointed in accordance with referred rules.